Blizzard Cook System

Model: 680338



easy camp®
seek the adventure

UK INSTRUCTION MANUAL

IMPORTANT:

Read these instructions for use carefully so as to familiarise yourself with the appliance before connecting it to its gas cartridge.

Keep these instructions for future reference. Failure to follow these instructions could result in fire or explosion that could cause property damage, personal injury or death.

TECHNICAL DATA

Product name:	**BLIZZARD COOK SYSTEM**
Model number:	680338
Type of gas:	Butane-propane mixture
Category:	Direct pressure vapour
Type of gas cartridge:	Use only FIRE-MAPLE FMS-G2 230 g butane-propane cartridge (EN 417). Do not attempt to fit other types.
Main burner input:	Qn: 2.2 kW (158 g/h)
Injector size:	Ø 0.23 mm

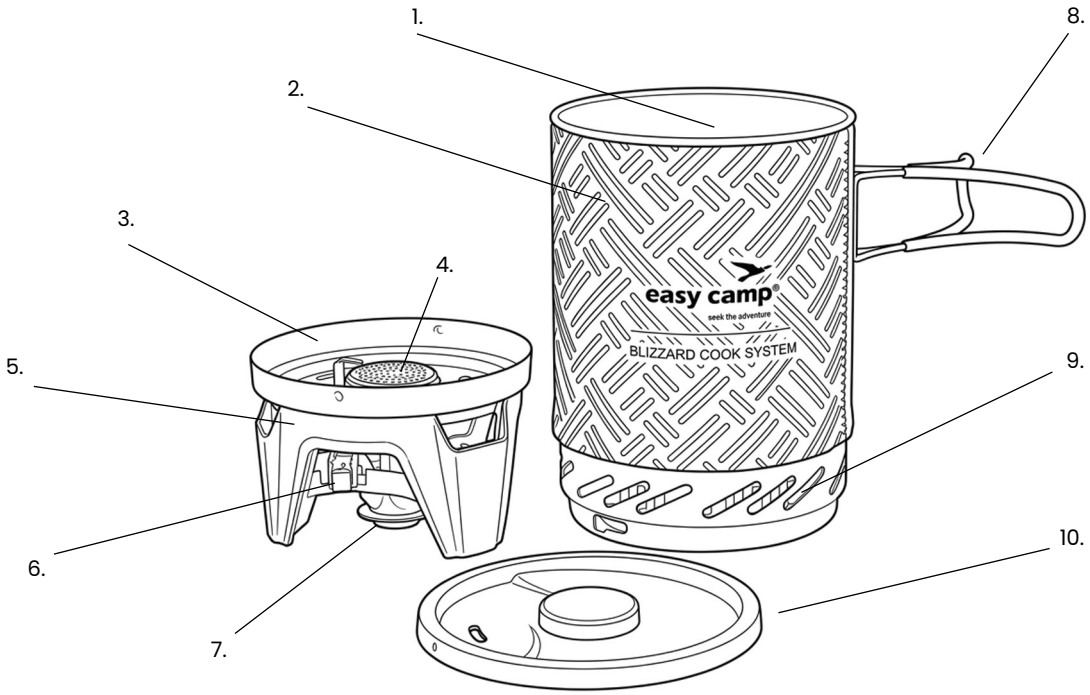

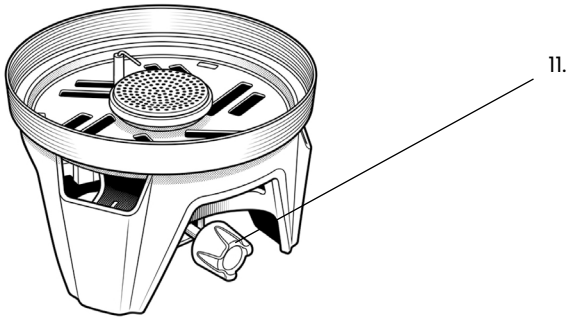

Parts:
1. Aluminium cooking pot
2. Insulating neoprene sleeve
3. Burner housing / pot support with windscreen
4. Burner head
5. Stove base
6. Piezo ignition
7. Gas cartridge connector
8. Folding handle with silicone
9. Integrated heat exchanger
10. Silicone lid with steam hole
11. Flame control knob

Operation:

⚠ CARBON MONOXIDE HAZARD

- ONLY USE IN WELL-VENTILATED AREAS. Do not use in caravans, tents, cars, marine craft, mobile homes or similar locations.
- This appliance consumes oxygen and produces combustion products, which can cause carbon monoxide poisoning.
- Accessible parts may be very hot. Use heat-resistant gloves when handling the appliance, pot or lid during and after use.
- Keep young children away from the appliance.
- Do not misuse the appliance or use it for other purposes than those for which it is intended.
- Do not modify the appliance.
- Do not try to repair the appliance. If you are not able to rectify a fault by following these instructions, contact the dealer or easy camp Customer Service (contact details on the last page).
- Never leave the appliance unattended when lit.
- Handle the appliance with care. Make sure not to drop it. Do not move the appliance during use.
- Check that seals are in place and in good condition before connecting the appliance to the gas cartridge. Do not use the appliance if a seal is damaged or worn.
- Do not operate the appliance with an empty pot. Always add water to the pot before lighting the burner. Heating an empty pot may damage the pot, heat exchanger and appliance, and may create a fire or burn hazard.
- Do not fill above the maximum fill mark inside the pot. Use extreme caution when heating water to or near the maximum capacity mark. Boil-over may occur and can cause scalding or other injury.
- Ensure that the steam hole in the lid is not blocked during use. Hot steam can cause burns.
- Use this appliance only with the supplied pot. Do not attempt to fit or use other pots, pans or cookware on the stove base.
- Do not use the appliance if it is leaking, damaged or does not operate properly.
- The appliance shall be operated on a stable and horizontal surface.
- The appliance shall be used away from flammable materials, with the minimum clearances from adjacent surfaces (e.g. walls and ceilings), as shown below ro the right

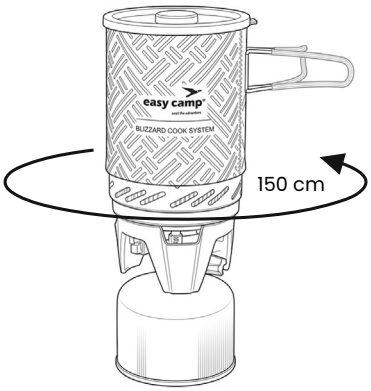

Connecting Your Appliance to a Gas Cartridge

To be able to use your appliance, you will need to purchase a gas cartridge which is suitable for this specific appliance. Please see the TECHNICAL DATA table for information regarding the correct type of gas cartridge.

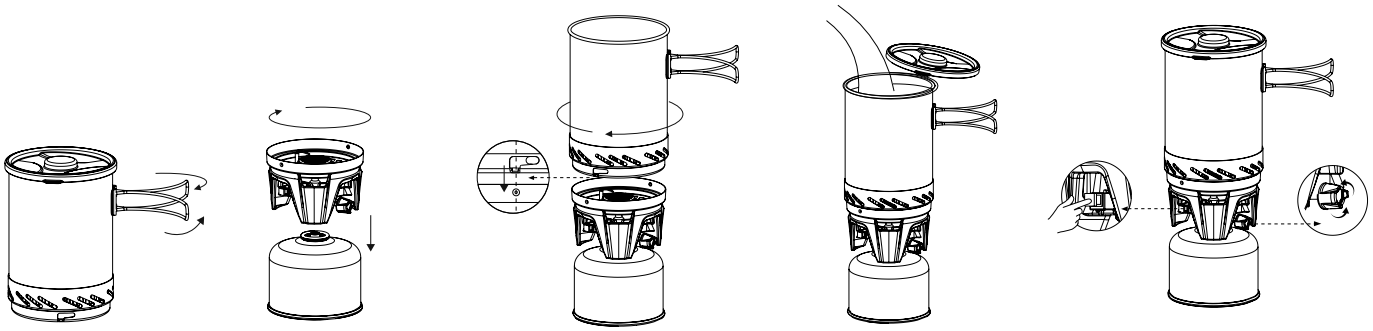

1. Place the gas cartridge on a flat, stable surface .
2. Make sure the flame control knob (11) is fully closed by turning it clockwise towards the symbol '–'.
3. Remove the protective cap, if fitted, from the gas cartridge. Keeping the cartridge upright, carefully screw the gas cartridge connector (7) onto the threaded EN 417 cartridge valve by turning it clockwise. Hand-tighten only. Do not overtighten, as this may damage the sealing gasket/O-ring. A brief release of gas may occur during connection.
4. Keep the gas cartridge upright and away from heat or ignition sources.
5. Always check all joints for leaks before lighting the appliance. Never use a flame to check for leaks.
6. Never leave appliance connected to a gas cartridge when not in use.
7. Position the aluminium cooking pot on top of the burner. Make sure the openings in the dedicated slots of the integrated heat exchanger (9) are aligned with the pins inside the burner housing/pot support with windscreen (3). Twist clockwise to lock the pot into position.
8. Pour clean water into the pot. Do not fill above the maximum fill mark inside the pot. Fit the lid (10) securely, ensuring that the steam hole is not blocked.

Lighting Your Gas Appliance

1. Ensure the appliance is assembled and that the gas cartridge is connected according to the instructions above.
2. Open the flame control knob (11) by turning it anticlockwise towards the "+" symbol.
3. Immediately press and hold the piezo ignition (6) until the burner lights.
4. If ignition fails after 3-5 attempts, close the flame control knob (11) and wait at least 5 minutes before trying again to allow any unburned gas to disperse.
5. When the burner is lit, adjust the flame using the flame control knob (11).
6. Turn anticlockwise towards "+" to increase the flame. Turn clockwise towards "–" to reduce the flame.
7. The correct flame should be blue and stable.
8. Do not open the flame control knob beyond maximum flame level, as this may cause flaring and waste gas.
9. Do not move the appliance or gas cartridge while the burner is lit. Allow a short warm-up period of approximately 1 minute to stabilise the flame.

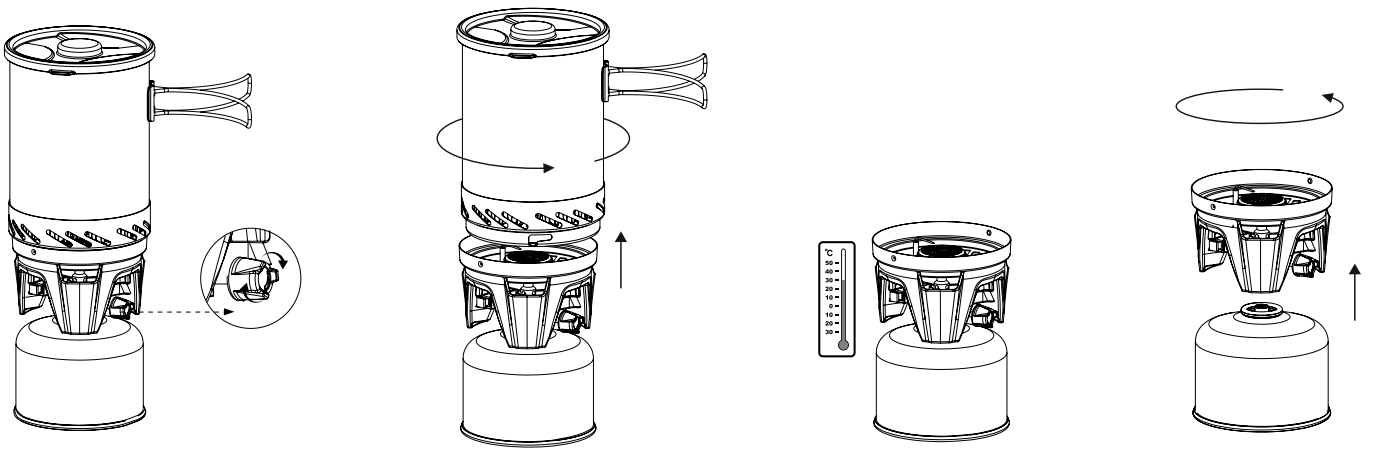

After use
1. Make sure the flame control knob (11) is turned fully clockwise. Allow the stove to cool completely before handling.
2. Remove the pot (1) from the stove base (5) by turning it anticlockwise.
3. Carefully unscrew the gas cartridge from the gas cartridge connector (7). A small release of gas may occur during disconnection - this is normal.
4. Replace the protective cap on the gas cartridge after disconnection. Store the cartridge upright in a cool, dry, and well-ventilated place, away from direct sunlight and heat .
5. Place the stove base inside the pot. During transportation, the gas cartridge can also be stored inside the pot, but there is only space for 100 or 230 g gas cartridges.
6. Put the lid on the pot.
7. Always check that the appliance is clean and free from dirt or debris before storage.

Important
- The stove body and other parts may be hot after use. Handle with care.
- Stainless steel parts may discolour due to heat. This is normal and does not affect performance.
- A brief hissing sound or small gas release may occur when attaching or detaching the cartridge. This is normal.

For your safety - if you smell gas
- If there is a leak on your appliance (smell of gas), take it outside immediately to a well-ventilated, flame free location where the leak can be detected and stopped.
- Do not attempt to light the appliance.
- Extinguish all open flames.
- If it is safe to do so, disconnect the gas cartridge.
- Move to a well-ventilated place and call for service.
- If you wish to check for leaks on your appliance, do it outside. Do not try to detect leaks using a flame; use soapy water. Read instructions under "HOW TO CHECK FOR LEAKS WITH SOAPY WATER".
- If odour persists, contact the dealer or easy camp Customer Service (contact details on the last page) and stop using the appliance immediately.

Changing or disconnecting the gas cartridge
- Check that the burners are extinguished before disconnecting the gas cartridge or gas cylinder.
- The cartridge can be disconnected or reconnected even if some gas remains.
- Turn the flame control knob (11) fully clockwise.
- The gas cartridge shall be changed in a well-ventilated location, preferably outdoors and away from any sources of ignition, such as naked flames, pilots, electric fires and away from other people.
- Unscrew the gas cartridge from the gas cartridge connector. Be careful, as the appliance could be hot.
- Check the contents of a cartridge by shaking it and listening for the sound of liquid gas.
- Dispose of the cartridge according to the instructions printed on it.
- To ensure a safe connection of a new gas cartridge to your appliance, please read "Connecting Your Appliance to a Gas Cartridge".

Cleaning & Maintenance
- Always allow the appliance to cool completely before cleaning or carrying out maintenance.
- Do not obstruct ventilation or combustion air around appliance.
- Never leave the appliance unattended when hot or in use.
- Do not modify the appliance.
- CAUTION: Accessible parts may become very hot. Keep young children away at all times.
- Keep the appliance area clear of combustible materials, flammable vapours, and liquids.

Regular cleaning
- Visually check the general condition of the appliance and clean it regularly.
- Use a stiff brush to clean the burner head and ensure that it is free from insects, spiders, or other obstructions.
- Use a soft cloth with hot soapy water to clean the other parts of the burner. Do not use aggressive cleaners.
- Keep the igniter and burner head area free from grease, dirt and debris to ensure easy lighting.
- Clean the stove, windscreen and pot frequently to avoid grease build-up.

Maintenance & Inspection
- Check the seals regularly to ensure that they are in good condition. If there are signs of wear or damage, they must be replaced with new seals. Contact your dealer or easy camp Customer Service (see contact details on the last page).
- It is recommended to have the appliance serviced yearly. If the injector becomes blocked, it must only be replaced by an authorised person.

How to check for leaks with soapy water
- Use a soft cloth and wring it out in soapy water.
- Apply a small amount of soapy water to all joints of gaseous parts.
- If there is a leak, bubbles will appear in the soapy water.
- If you detect a leak, stop using the appliance immediately and contact your dealer or easy camp Customer Service (see contact details on the last page).

Storage
- Ensure that the appliance has cooled completely before storage.
- Always disconnect the gas cartridge before storing the appliance.
- Store both the appliance and cartridge in a dry, well-ventilated place, free from dust and dirt and away from direct heat and sunlight.
- Keep the cartridge upright, out of reach of children and ignition sources.

These instructions are also available at
www.easy camp.com

easy camp® is a reg. trademark of Oase Outdoors
EU: Kornvej 9, DK-7323 Give, Denmark
UK: One Glass Wharf, Bristol, BS2 0ZX

easy camp Customer Service
Email: info@easycamp.com
easycamp.com
Tel.: +45 70 50 59 00

DE BEDIENUNGSANLEITUNG

WICHTIG

Lesen Sie diese Gebrauchsanleitung sorgfältig durch, damit Sie sich mit dem Gerät vertraut machen, bevor Sie es an die Gaskartusche anschließen. Bewahren Sie diese Anleitung zum späteren Nachschlagen auf.
Die Nichtbeachtung dieser Anleitung kann zu einem Brand oder einer Explosion führen, die Sachschäden, Verletzungen oder den Tod verursachen kann.

TECHNISCHE DATEN

Produktname:	**BLIZZARD COOK SYSTEM**
Modellnummer:	680338
Gasart:	Butan-Propan-Gemisch
Kategorie:	Dampfdruck direkt
Typ der Gaskartusche:	Verwenden Sie ausschließlich die Butan-Propan-Kartusche FIRE-MAPLE FMS-G2 230 g gemäß EN 417. Versuchen Sie nicht, andere Kartuschentypen anzuschließen.
Nennbelastung Hauptbrenner:	Qn: 2,2 kW, 158 g/h
Injektorgröße:	Ø 0.23 mm

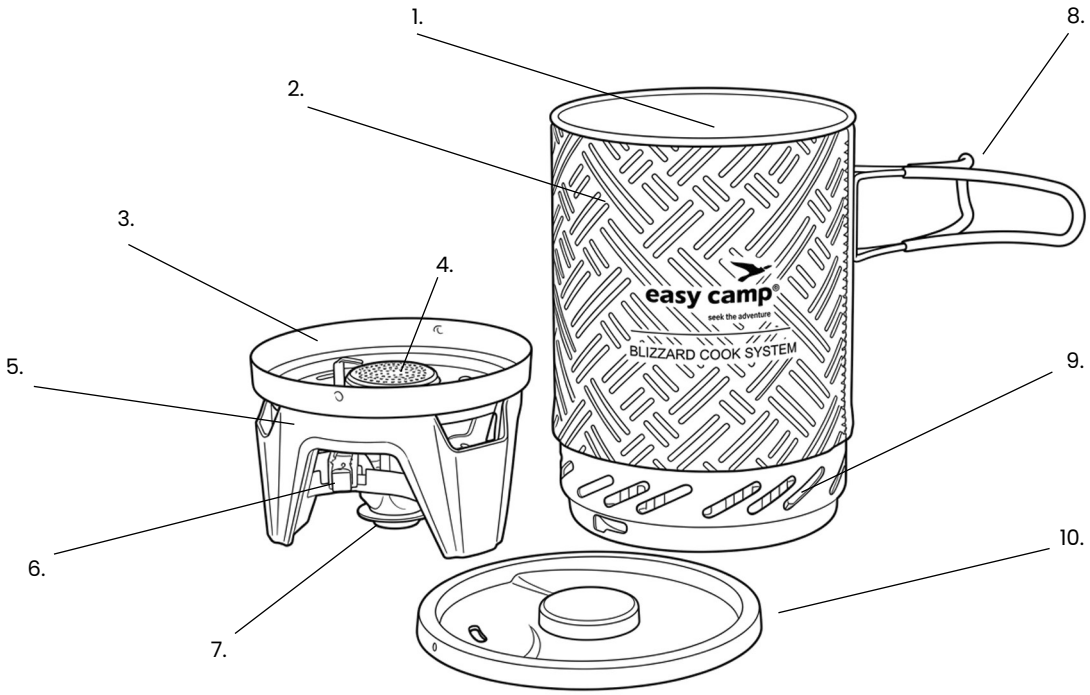

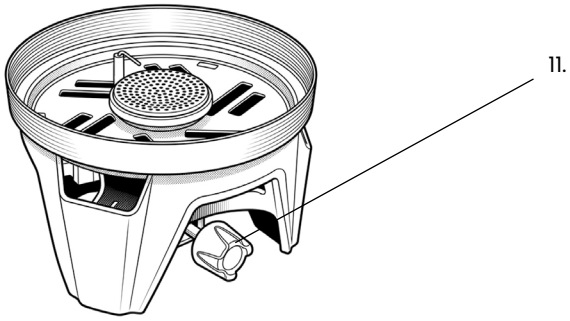

Parts:
1. Aluminium-Kochtopf
2. Isolierende Neoprenhülle
3. Brennergehäuse / Topfhalterung mit Windschutz
4. Brennerkopf
5. Kocherbasis
6. Piezozündung
7. Gaskartuschenanschluss
8. Klappgriff mit Silikon
9. Integrierter Wärmetauscher
10. Silikondeckel mit Dampfaustrittsöffnung
11. Flammenregler

Betrieb:

⚠ KOHLENMONOXIDGEFAHR

- NUR IN GUT BELÜFTETEN BEREICHEN VERWENDEN. Nicht in Wohnwagen, Zelten, Autos, Wasserfahrzeugen, Wohnmobilen oder ähnlichen Orten verwenden.
- Dieses Gerät verbraucht Sauerstoff und erzeugt Verbrennungsprodukte, die eine Kohlenmonoxidvergiftung verursachen können.
- Zugängliche Teile können sehr heiß sein. Verwenden Sie hitzebeständige Handschuhe, wenn Sie das Gerät, den Topf oder den Deckel während und nach der Verwendung anfassen.
- Halten Sie kleine Kinder vom Gerät fern.
- Verwenden Sie das Gerät nicht unsachgemäß und nicht für andere Zwecke als den vorgesehenen Verwendungszweck.
- Verändern Sie das Gerät nicht.
- Versuchen Sie nicht, das Gerät zu reparieren. Wenn Sie eine Störung mithilfe dieser Anleitung nicht beheben können, wenden Sie sich an den Händler oder den easy camp Kundendienst. Die Kontaktdaten befinden sich auf der letzten Seite.
- Lassen Sie das Gerät niemals unbeaufsichtigt, wenn es brennt.
- Gehen Sie vorsichtig mit dem Gerät um. Achten Sie darauf, es nicht fallen zu lassen. Bewegen Sie das Gerät während der Verwendung nicht.
- Prüfen Sie vor dem Anschluss des Geräts an die Gaskartusche, ob die Dichtungen vorhanden und in gutem Zustand sind. Verwenden Sie das Gerät nicht, wenn eine Dichtung beschädigt oder verschlissen ist.
- Betreiben Sie das Gerät nicht mit einem leeren Topf. Geben Sie immer Wasser in den Topf, bevor Sie den Brenner anzünden. Das Erhitzen eines leeren Topfs kann den Topf, den Wärmetauscher und das Gerät beschädigen und eine Brand- oder Verbrennungsgefahr verursachen.
- Füllen Sie den Topf nicht über die innen markierte maximale Füllhöhe hinaus. Seien Sie beim Erhitzen von Wasser bis zur oder nahe der maximalen Füllmarkierung äußerst vorsichtig. Es kann zum Überkochen kommen, was Verbrühungen oder andere Verletzungen verursachen kann.
- Stellen Sie sicher, dass die Dampfaustrittsöffnung im Deckel während der Verwendung nicht blockiert ist. Heißer Dampf kann Verbrennungen verursachen.
- Verwenden Sie dieses Gerät nur mit dem mitgelieferten Topf. Versuchen Sie nicht, andere Töpfe, Pfannen oder Kochgeschirr auf der Kocherbasis anzubringen oder zu verwenden.
- Verwenden Sie das Gerät nicht, wenn es undicht, beschädigt oder nicht ordnungsgemäß funktionsfähig ist.
- Das Gerät muss auf einer stabilen und waagerechten Fläche betrieben werden.
- Das Gerät muss fern von brennbaren Materialien verwendet werden. Halten Sie die unten oder rechts dargestellten Mindestabstände zu angrenzenden Flächen, beispielsweise Wänden und Decken, ein.

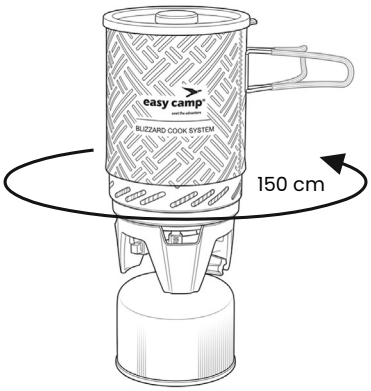

Anschluss des Geräts an eine Gaskartusche

Um das Gerät verwenden zu können, müssen Sie eine für dieses Gerät geeignete Gaskartusche erwerben. Informationen zum korrekten Gaskartuschentyp finden Sie in der Tabelle TECHNISCHE DATEN.

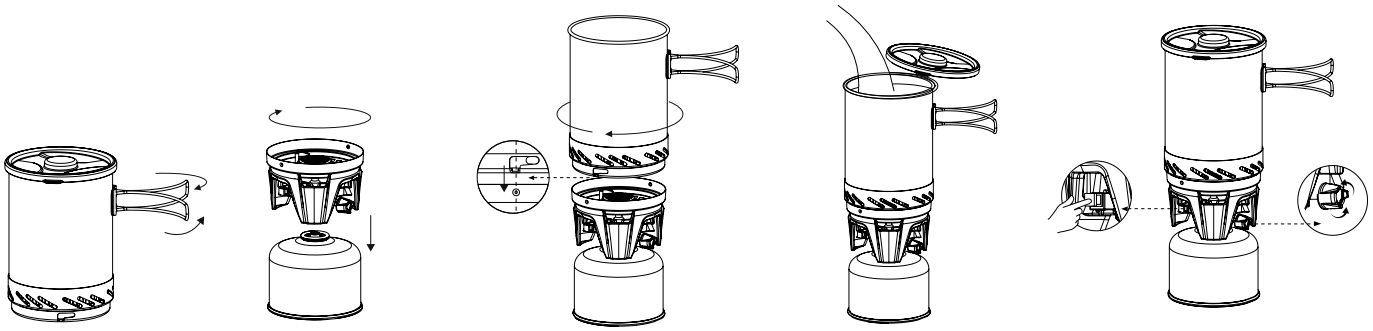

1. Stellen Sie die Gaskartusche auf eine ebene, stabile Fläche.
2. Stellen Sie sicher, dass der Flammenregler (11) vollständig geschlossen ist, indem Sie ihn im Uhrzeigersinn in Richtung des Symbols „–“ drehen.
3. Entfernen Sie, falls vorhanden, die Schutzkappe von der Gaskartusche. Halten Sie die Kartusche aufrecht und schrauben Sie den Gaskartuschenanschluss (7) vorsichtig durch Drehen im Uhrzeigersinn auf das Gewindeventil der EN-417-Kartusche. Nur handfest anziehen. Nicht zu fest anziehen, da dadurch die Dichtung oder der O-Ring beschädigt werden kann. Beim Anschluss kann kurzzeitig Gas austreten.
4. Halten Sie die Gaskartusche aufrecht und fern von Wärme- oder Zündquellen.
5. Prüfen Sie vor dem Anzünden des Geräts immer alle Verbindungen auf Undichtigkeiten. Verwenden Sie niemals eine Flamme, um Undichtigkeiten zu prüfen.
6. Lassen Sie das Gerät niemals an eine Gaskartusche angeschlossen, wenn es nicht verwendet wird.
7. Setzen Sie den Aluminium-Kochtopf auf den Brenner. Stellen Sie sicher, dass die Öffnungen in den vorgesehenen Schlitzen des integrierten Wärmetauschers (9) mit den Stiften im Brennergehäuse / der Topfhalterung mit Windschutz (3) ausgerichtet sind. Drehen Sie den Topf im Uhrzeigersinn, um ihn zu verriegeln.
8. Gießen Sie sauberes Wasser in den Topf. Füllen Sie den Topf nicht über die innen markierte maximale Füllhöhe hinaus. Setzen Sie den Deckel (10) sicher auf und stellen Sie sicher, dass die Dampfaustrittsöffnung nicht blockiert ist.

Anzünden des Gasgeräts

1. Stellen Sie sicher, dass das Gerät montiert und die Gaskartusche gemäß den obigen Anweisungen angeschlossen ist.
2. Öffnen Sie den Flammenregler (11), indem Sie ihn gegen den Uhrzeigersinn in Richtung des Symbols „+“ drehen.
3. Halten Sie die Piezozündung (6) sofort gedrückt, bis der Brenner zündet.
4. Falls die Zündung nach 3 bis 5 Versuchen fehlschlägt, schließen Sie den Flammenregler (11) und warten Sie mindestens 5 Minuten, bevor Sie es erneut versuchen, damit sich unverbranntes Gas verflüchtigen kann.
5. Wenn der Brenner brennt, stellen Sie die Flamme mit dem Flammenregler (11) ein.
6. Drehen Sie gegen den Uhrzeigersinn in Richtung „+“, um die Flamme zu erhöhen. Drehen Sie im Uhrzeigersinn in Richtung „–“, um die Flamme zu verringern.
7. Die korrekte Flamme sollte blau und stabil sein.
8. Öffnen Sie den Flammenregler nicht über die maximale Flammenstufe hinaus, da dies zu Flammenbildung führen und Gas verschwenden kann.
9. Bewegen Sie das Gerät oder die Gaskartusche nicht, während der Brenner brennt. Lassen Sie das Gerät etwa 1 Minute lang aufwärmen, damit sich die Flamme stabilisieren kann.

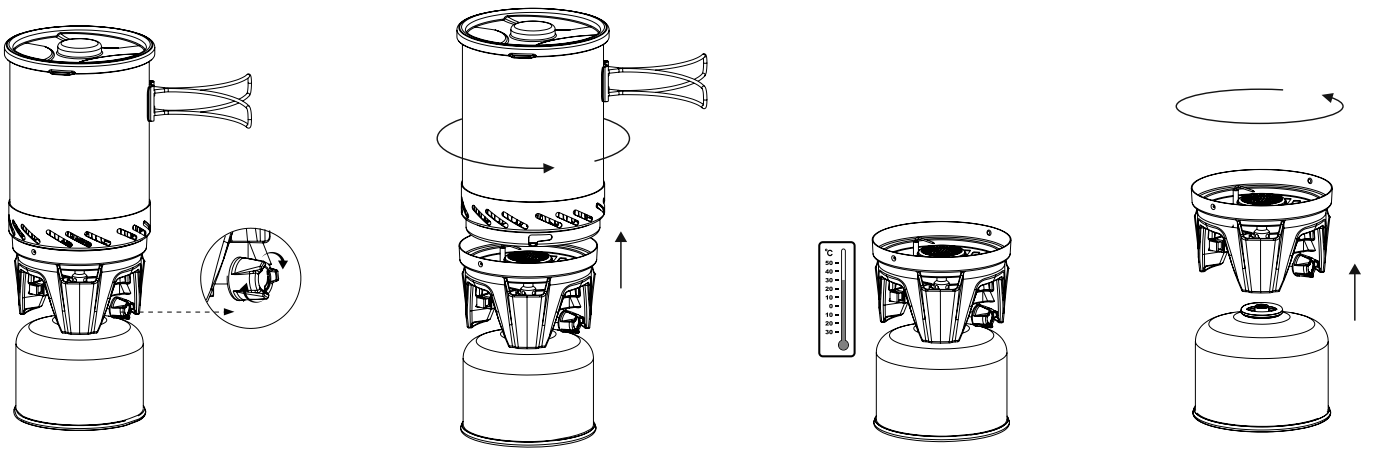

Nach der Verwendung
1. Stellen Sie sicher, dass der Flammenregler (11) vollständig im Uhrzeigersinn gedreht ist. Lassen Sie den Kocher vollständig abkühlen, bevor Sie ihn anfassen.
2. Entfernen Sie den Topf (1) von der Kocherbasis (5), indem Sie ihn gegen den Uhrzeigersinn drehen.
3. Schrauben Sie die Gaskartusche vorsichtig vom Gaskartuschenanschluss (7) ab. Beim Trennen kann eine kleine Menge Gas austreten. Dies ist normal.
4. Setzen Sie nach dem Trennen die Schutzkappe wieder auf die Gaskartusche. Lagern Sie die Kartusche aufrecht an einem kühlen, trockenen und gut belüfteten Ort, fern von direkter Sonneneinstrahlung und Wärme.
5. Legen Sie die Kocherbasis in den Topf. Während des Transports kann die Gaskartusche ebenfalls im Topf verstaut werden. Es ist jedoch nur Platz für Gaskartuschen mit 100 oder 230 g.
6. Setzen Sie den Deckel auf den Topf.
7. Stellen Sie vor der Lagerung immer sicher, dass das Gerät sauber und frei von Schmutz oder Ablagerungen ist.

Wichtig
- Das Gehäuse des Kochers und andere Teile können nach der Verwendung heiß sein. Gehen Sie vorsichtig damit um.
- Teile aus Edelstahl können sich durch Hitze verfärben. Dies ist normal und beeinträchtigt die Leistung nicht.
- Beim Anschließen oder Trennen der Kartusche kann kurz ein Zischen hörbar sein oder eine kleine Menge Gas austreten. Dies ist normal.

Für Ihre Sicherheit: Wenn Sie Gas riechen
- Wenn das Gerät undicht ist, Gasgeruch, bringen Sie es sofort ins Freie an einen gut belüfteten, flammenfreien Ort, an dem die Undichtigkeit festgestellt und behoben werden kann.
- Versuchen Sie nicht, das Gerät anzuzünden.
- Löschen Sie alle offenen Flammen.
- Wenn dies sicher möglich ist, trennen Sie die Gaskartusche.
- Begeben Sie sich an einen gut belüfteten Ort und rufen Sie den Kundendienst.
- Wenn Sie das Gerät auf Undichtigkeiten prüfen möchten, tun Sie dies im Freien. Versuchen Sie nicht, Undichtigkeiten mit einer Flamme festzustellen. Verwenden Sie Seifenwasser. Lesen Sie die Anweisungen unter „SO PRÜFEN SIE MIT SEIFENWASSER AUF UNDICHTIGKEITEN“.
- Wenn der Geruch anhält, wenden Sie sich an den Händler oder den easy camp Kundendienst, Kontaktdaten auf der letzten Seite, und stellen Sie die Verwendung des Geräts sofort ein.

Wechseln oder Trennen der Gaskartusche
- Prüfen Sie, ob die Brenner erloschen sind, bevor Sie die Gaskartusche oder Gasflasche trennen.
- Die Kartusche kann getrennt oder wieder angeschlossen werden, auch wenn noch etwas Gas enthalten ist.
- Drehen Sie den Flammenregler (11) vollständig im Uhrzeigersinn.
- Die Gaskartusche muss an einem gut belüfteten Ort gewechselt werden, vorzugsweise im Freien und fern von Zündquellen wie offenen Flammen, Zündflammen oder elektrischen Heizgeräten sowie fern von anderen Personen.
- Schrauben Sie die Gaskartusche vom Gaskartuschenanschluss ab. Seien Sie vorsichtig, da das Gerät heiß sein kann.
- Prüfen Sie den Inhalt einer Kartusche, indem Sie sie schütteln und auf das Geräusch von Flüssiggas achten.
- Entsorgen Sie die Kartusche gemäß den auf ihr aufgedruckten Anweisungen.
- Um den sicheren Anschluss einer neuen Gaskartusche an das Gerät zu gewährleisten, lesen Sie „ANSCHLUSS DES GERÄTS AN EINE GASKARTUSCHE“.

Reinigung und Wartung
- Lassen Sie das Gerät vor der Reinigung oder Wartung immer vollständig abkühlen.
- Blockieren Sie nicht die Lüftung oder die Verbrennungsluftzufuhr um das Gerät herum.
- Lassen Sie das Gerät niemals unbeaufsichtigt, wenn es heiß ist oder verwendet wird.
- Verändern Sie das Gerät nicht.
- VORSICHT: Zugängliche Teile können sehr heiß werden. Halten Sie kleine Kinder jederzeit fern.
- Halten Sie den Bereich um das Gerät frei von brennbaren Materialien, entzündlichen Dämpfen und Flüssigkeiten.

Regelmäßige Reinigung
- Prüfen Sie den allgemeinen Zustand des Geräts visuell und reinigen Sie es regelmäßig.
- Reinigen Sie den Brennerkopf mit einer harten Bürste und stellen Sie sicher, dass er frei von Insekten, Spinnen oder anderen Verstopfungen ist.
- Verwenden Sie ein weiches Tuch mit heißem Seifenwasser, um die anderen Teile des Brenners zu reinigen. Verwenden Sie keine aggressiven Reinigungsmittel.
- Halten Sie den Bereich um die Zündung und den Brennerkopf frei von Fett, Schmutz und Ablagerungen, um ein einfaches Anzünden sicherzustellen.
- Reinigen Sie den Kocher, den Windschutz und den Topf regelmäßig, um Fettablagerungen zu vermeiden.

Wartung und Inspektion
- Überprüfen Sie die Dichtungen regelmäßig, um sicherzustellen, dass sie in gutem Zustand sind. Bei Anzeichen von Verschleiß oder Beschädigung müssen sie durch neue Dichtungen ersetzt werden. Wenden Sie sich an Ihren Händler oder den easy camp Kundendienst, siehe Kontaktdaten auf der letzten Seite.
- Es wird empfohlen, das Gerät jährlich warten zu lassen. Wenn der Injektor verstopft ist, darf er nur von einer autorisierten Person ersetzt werden.

So prüfen Sie mit Seifenwasser auf Undichtigkeiten
- Verwenden Sie ein weiches Tuch und wringen Sie es in Seifenwasser aus.
- Tragen Sie eine kleine Menge Seifenwasser auf alle Verbindungen der gasführenden Teile auf.
- Wenn eine Undichtigkeit vorliegt, entstehen Blasen im Seifenwasser.
- Wenn Sie eine Undichtigkeit feststellen, stellen Sie die Verwendung des Geräts sofort ein und wenden Sie sich an Ihren Händler oder den easy camp Kundendienst, siehe Kontaktdaten auf der letzten Seite.

Lagerung
- Stellen Sie vor der Lagerung sicher, dass das Gerät vollständig abgekühlt ist.
- Trennen Sie die Gaskartusche immer, bevor Sie das Gerät lagern.
- Lagern Sie sowohl das Gerät als auch die Kartusche an einem trockenen, gut belüfteten Ort, frei von Staub und Schmutz sowie fern von direkter Wärme und Sonnenlicht.
- Bewahren Sie die Kartusche aufrecht und außerhalb der Reichweite von Kindern und Zündquellen auf.

Diese Anleitung ist auch verfügbar unter:
www.easycamp.com

easy camp® is a reg. trademark of Oase Outdoors
EU: Kornvej 9, DK-7323 Give, Denmark
UK: One Glass Wharf, Bristol, BS2 0ZX

easy camp Kundendienst
Email: info@easycamp.com
easycamp.com
Tel.: +45 70 50 59 00

NL GEBRUIKSAANWIJZING

BELANGRIJK

Lees deze gebruiksaanwijzing zorgvuldig door, zodat u vertrouwd raakt met het apparaat voordat u het aansluit op de gascartouche.
Bewaar deze instructies voor toekomstig gebruik.
Het niet opvolgen van deze instructies kan brand of een explosie veroorzaken, met materiële schade, persoonlijk letsel of overlijden tot gevolg.

TECHNISCHE GEGEVENS

Productnaam:	**BLIZZARD COOK SYSTEM**
Modelnummer:	680338
Type gas:	Butaan-propaanmengsel
Categorie:	Directe dampdruk
Type gascartouche:	Gebruik uitsluitend de butaan-propaancartouche FIRE-MAPLE FMS-G2 230 g, conform EN 417. Probeer geen andere typen te plaatsen.
Nominale belasting hoofdbrander:	Qn: 2,2 kW, 158 g/h
Grootte van de sproeier:	Ø 0.23 mm

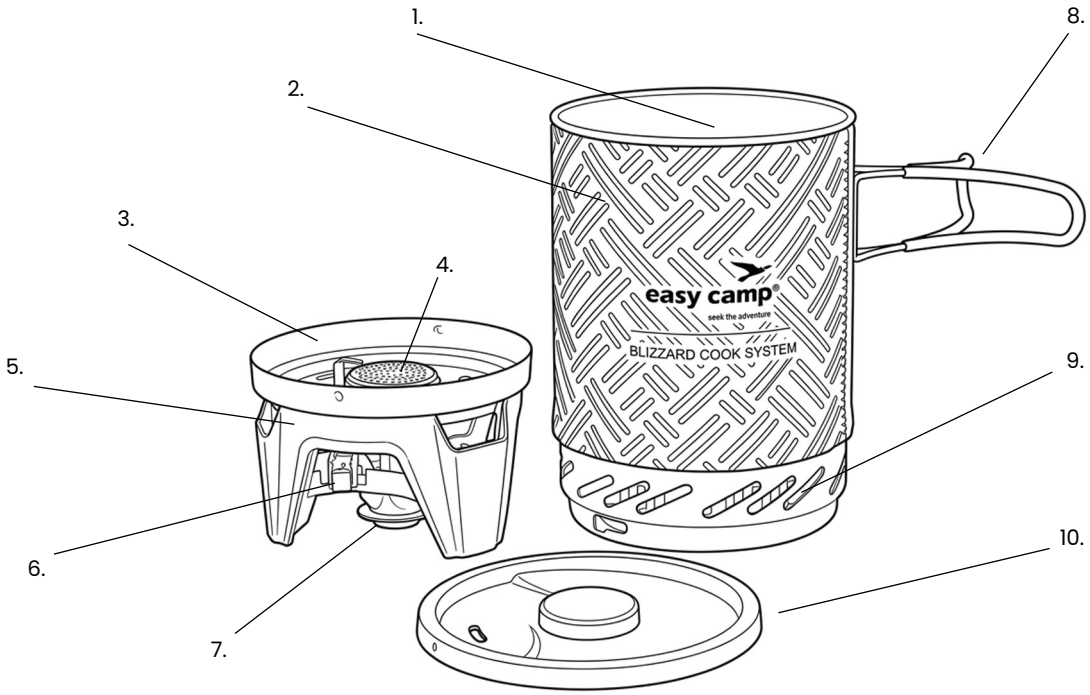

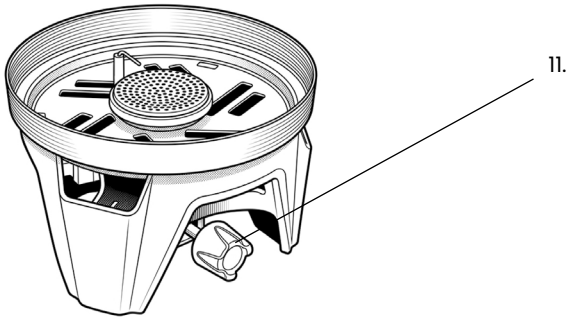

Onderdelen:
1. Aluminium kookpan
2. Isolerende neopreen hoes
3. Branderbehuizing / pansteun met windscherm
4. Branderkop
5. Kooktoestelbasis
6. Piëzo-ontsteking
7. Gascartoucheaansluiting
8. Opvouwbare handgreep met siliconen
9. Geïntegreerde warmtewisselaar
10. Siliconen deksel met stoomopening
11. Vlamregelknop

Gebruik:

⚠ KOOLMONOXIDEGEVAAR

- ALLEEN GEBRUIKEN IN GOED GEVENTILEERDE RUIMTES. Niet gebruiken in caravans, tenten, auto's, vaartuigen, campers of vergelijkbare locaties.
- Dit apparaat verbruikt zuurstof en produceert verbrandingsproducten die koolmonoxidevergiftiging kunnen veroorzaken.
- Toegankelijke onderdelen kunnen zeer heet zijn. Gebruik hittebestendige handschoenen bij het hanteren van het apparaat, de pan of het deksel tijdens en na gebruik.
- Houd jonge kinderen uit de buurt van het apparaat.
- Gebruik het apparaat niet verkeerd en gebruik het niet voor andere doeleinden dan waarvoor het is bedoeld.
- Wijzig het apparaat niet.
- Probeer het apparaat niet te repareren. Als u een storing niet kunt verhelpen door deze instructies te volgen, neem dan contact op met de dealer of de easy camp klantenservice. De contactgegevens staan op de laatste pagina.
- Laat het apparaat nooit onbeheerd achter wanneer het brandt.
- Behandel het apparaat voorzichtig. Zorg ervoor dat u het niet laat vallen. Verplaats het apparaat niet tijdens gebruik.
- Controleer voordat u het apparaat op de gascartouche aansluit of de afdichtingen aanwezig en in goede staat zijn. Gebruik het apparaat niet als een afdichting beschadigd of versleten is.
- Gebruik het apparaat niet met een lege pan. Voeg altijd water toe aan de pan voordat u de brander aansteekt. Het verwarmen van een lege pan kan de pan, warmtewisselaar en het apparaat beschadigen en kan brand- of verbrandingsgevaar veroorzaken.
- Vul niet boven de maximale vulmarkering aan de binnenkant van de pan. Wees uiterst voorzichtig bij het verwarmen van water tot of nabij de maximale vulmarkering. De inhoud kan overkoken en brandwonden of ander letsel veroorzaken.
- Zorg ervoor dat de stoomopening in het deksel tijdens gebruik niet geblokkeerd is. Hete stoom kan brandwonden veroorzaken.
- Gebruik dit apparaat uitsluitend met de meegeleverde pan. Probeer geen andere pannen, koekenpannen of kookgerei op de kooktoestelbasis te plaatsen of te gebruiken.
- Gebruik het apparaat niet als het lekt, beschadigd is of niet correct werkt.
- Het apparaat moet worden gebruikt op een stabiele en horizontale ondergrond.
- Het apparaat moet uit de buurt van brandbare materialen worden gebruikt, met de minimale afstanden tot aangrenzende oppervlakken, zoals muren en plafonds, zoals hieronder of rechts weergegeven.

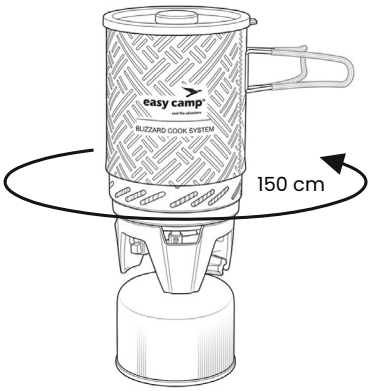

Het apparaat aansluiten op een gascartouche

Om het apparaat te kunnen gebruiken, moet u een gascartouche aanschaffen die geschikt is voor dit specifieke apparaat. Raadpleeg de tabel TECHNISCHE GEGEVENS voor informatie over het juiste type gascartouche.

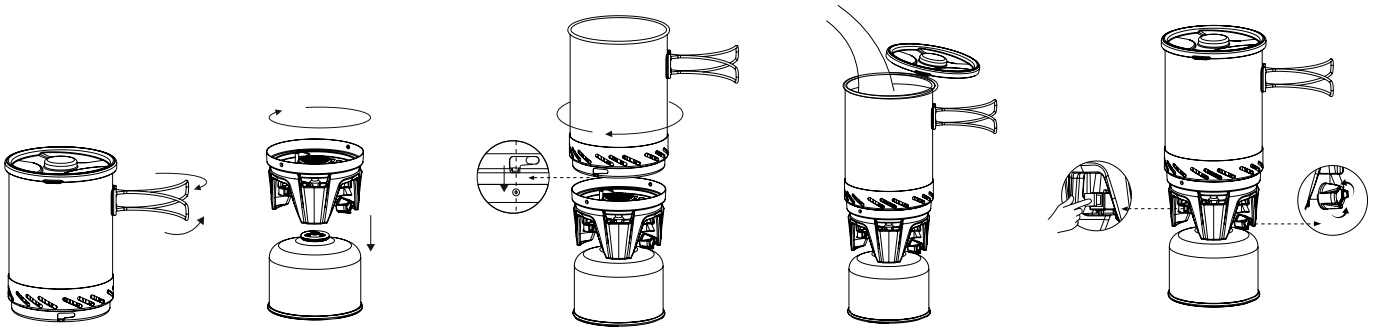

1. Plaats de gascartouche op een vlakke, stabiele ondergrond.
2. Controleer of de vlamregelknop (11) volledig gesloten is door deze met de klok mee naar het symbool "–" te draaien.
3. Verwijder, indien aanwezig, de beschermdop van de gascartouche. Houd de cartouche rechtop en schroef de gascartoucheaansluiting (7) voorzichtig met de klok mee op het schroefdraadventiel van de EN 417-cartouche. Draai alleen handvast aan. Draai niet te strak vast, omdat dit de afdichtring of O-ring kan beschadigen. Tijdens het aansluiten kan kort gas vrijkomen.
4. Houd de gascartouche rechtop en uit de buurt van warmte- of ontstekingsbronnen.
5. Controleer vóór het aansteken van het apparaat altijd alle verbindingen op lekkages. Gebruik nooit een vlam om lekkages te controleren.
6. Laat het apparaat nooit aangesloten op een gascartouche wanneer het niet in gebruik is.
7. Plaats de aluminium kookpan boven op de brander. Zorg ervoor dat de openingen in de daarvoor bestemde sleuven van de geïntegreerde warmtewisselaar (9) zijn uitgelijnd met de pennen in de branderbehuizing / pansteun met windscherm (3). Draai de pan met de klok mee om deze te vergrendelen.
8. Giet schoon water in de pan. Vul niet boven de maximale vulmarkering aan de binnenkant van de pan. Plaats het deksel (10) stevig en zorg ervoor dat de stoomopening niet geblokkeerd is.

Het gasapparaat aansteken

1. Zorg ervoor dat het apparaat is gemonteerd en dat de gascartouche volgens de bovenstaande instructies is aangesloten.
2. Open de vlamregelknop (11) door deze tegen de klok in naar het symbool "+" te draaien.
3. Houd de piëzo-ontsteking (6) onmiddellijk ingedrukt totdat de brander ontsteekt.
4. Als de ontsteking na 3 tot 5 pogingen mislukt, sluit dan de vlamregelknop (11) en wacht ten minste 5 minuten voordat u opnieuw probeert, zodat onverbrand gas kan verdwijnen.
5. Wanneer de brander brandt, stelt u de vlam af met de vlamregelknop (11).
6. Draai tegen de klok in naar "+" om de vlam te vergroten. Draai met de klok mee naar "–" om de vlam te verkleinen.
7. De juiste vlam moet blauw en stabiel zijn.
8. Open de vlamregelknop niet verder dan het maximale vlamniveau, omdat dit hoge vlammen kan veroorzaken en gas kan verspillen.
9. Verplaats het apparaat of de gascartouche niet terwijl de brander brandt. Laat het apparaat ongeveer 1 minuut opwarmen om de vlam te stabiliseren.

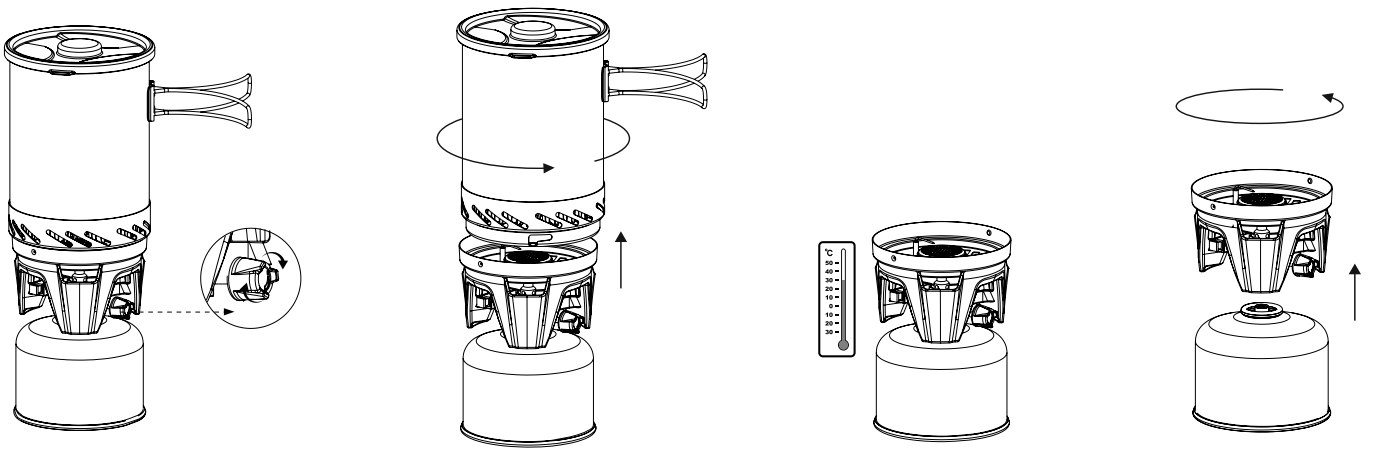

Na gebruik
1. Controleer of de vlamregelknop (11) volledig met de klok mee is gedraaid. Laat het kooktoestel volledig afkoelen voordat u het vastpakt.
2. Verwijder de pan (1) van de kooktoestelbasis (5) door deze tegen de klok in te draaien.
3. Schroef de gascartouche voorzichtig los van de gascartoucheaansluiting (7). Tijdens het loskoppelen kan een kleine hoeveelheid gas vrijkomen. Dit is normaal.
4. Plaats na het loskoppelen de beschermdop terug op de gascartouche. Bewaar de cartouche rechtop op een koele, droge en goed geventileerde plaats, uit de buurt van direct zonlicht en warmte.
5. Plaats de kooktoestelbasis in de pan. Tijdens transport kan de gascartouche ook in de pan worden opgeborgen, maar er is alleen ruimte voor gascartouches van 100 of 230 g.
6. Plaats het deksel op de pan.
7. Controleer vóór opslag altijd of het apparaat schoon en vrij van vuil of resten is.

Belangrijk
- De behuizing van het kooktoestel en andere onderdelen kunnen na gebruik heet zijn. Ga er voorzichtig mee om.
- Roestvrijstalen onderdelen kunnen door hitte verkleuren. Dit is normaal en heeft geen invloed op de prestaties.
- Bij het aansluiten of loskoppelen van de cartouche kan kort een sissend geluid hoorbaar zijn of een kleine hoeveelheid gas vrijkomen. Dit is normaal.

Voor uw veiligheid: als u gas ruikt
- Als het apparaat lekt, gasgeur, breng het dan onmiddellijk naar buiten naar een goed geventileerde, vlamvrije plaats waar het lek kan worden opgespoord en verholpen.
- Probeer het apparaat niet aan te steken.
- Doof alle open vlammen.
- Koppel de gascartouche los als dit veilig kan gebeuren.
- Ga naar een goed geventileerde plaats en neem contact op met de klantenservice.
- Als u het apparaat op lekkages wilt controleren, doe dit dan buiten. Probeer lekkages niet met een vlam op te sporen, maar gebruik zeepwater. Lees de instructies onder "LEKKAGES CONTROLEREN MET ZEEPWATER".
- Als de geur aanhoudt, neem dan contact op met de dealer of de easy camp klantenservice, zie contactgegevens op de laatste pagina, en stop onmiddellijk met het gebruik van het apparaat.

De gascartouche vervangen of loskoppelen
- Controleer of de branders gedoofd zijn voordat u de gascartouche of gasfles loskoppelt.
- De cartouche kan worden losgekoppeld of opnieuw aangesloten, ook als er nog wat gas in zit.
- Draai de vlamregelknop (11) volledig met de klok mee.
- De gascartouche moet worden vervangen op een goed geventileerde plaats, bij voorkeur buitenshuis en uit de buurt van ontstekingsbronnen, zoals open vuur, waakvlammen en elektrische verwarmingsapparaten, en uit de buurt van andere personen.
- Schroef de gascartouche los van de gascartoucheaansluiting. Wees voorzichtig, want het apparaat kan heet zijn.
- Controleer de inhoud van een cartouche door ermee te schudden en te luisteren naar het geluid van vloeibaar gas.
- Voer de cartouche af volgens de instructies die erop zijn afgedrukt.
- Lees "HET APPARAAT AANSLUITEN OP EEN GASCARTOUCHE" om een veilige aansluiting van een nieuwe gascartouche op het apparaat te waarborgen.

Reiniging en onderhoud
- Laat het apparaat altijd volledig afkoelen voordat u het reinigt of onderhoud uitvoert.
- Blokkeer de ventilatie of verbrandingslucht rondom het apparaat niet.
- Laat het apparaat nooit onbeheerd achter wanneer het heet is of in gebruik is.
- Wijzig het apparaat niet.
- LET OP: Toegankelijke onderdelen kunnen zeer heet worden. Houd jonge kinderen altijd uit de buurt.
- Houd de ruimte rondom het apparaat vrij van brandbare materialen, ontvlambare dampen en vloeistoffen.

Regelmatige reiniging
- Controleer de algemene staat van het apparaat visueel en reinig het regelmatig.
- Gebruik een harde borstel om de branderkop te reinigen en zorg ervoor dat deze vrij is van insecten, spinnen en andere obstructies.
- Gebruik een zachte doek met heet zeepwater om de andere delen van de brander te reinigen. Gebruik geen agressieve reinigingsmiddelen.
- Houd de ontsteker en de branderkop vrij van vet, vuil en resten om eenvoudig aansteken te garanderen.
- Reinig het kooktoestel, het windscherm en de pan regelmatig om vetophoping te voorkomen.

Onderhoud en inspectie
- Controleer de afdichtingen regelmatig om zeker te zijn dat ze in goede staat zijn. Bij tekenen van slijtage of schade moeten ze worden vervangen door nieuwe afdichtingen. Neem contact op met uw dealer of de easy camp klantenservice, zie contactgegevens op de laatste pagina.
- Het wordt aanbevolen om het apparaat jaarlijks te laten onderhouden. Als de sproeier verstopt raakt, mag deze alleen worden vervangen door een bevoegde persoon.

Lekkages controleren met zeepwater
- Gebruik een zachte doek en wring deze uit in zeepwater.
- Breng een kleine hoeveelheid zeepwater aan op alle verbindingen van gasvoerende onderdelen.
- Als er sprake is van een lekkage, verschijnen er bellen in het zeepwater.
- Als u een lekkage vaststelt, stop dan onmiddellijk met het gebruik van het apparaat en neem contact op met uw dealer of de easy camp klantenservice, zie contactgegevens op de laatste pagina.

Opslag
- Controleer vóór opslag of het apparaat volledig is afgekoeld.
- Koppel de gascartouche altijd los voordat u het apparaat opbergt.
- Bewaar zowel het apparaat als de cartouche op een droge, goed geventileerde plaats, vrij van stof en vuil en uit de buurt van directe warmte en zonlicht.
- Bewaar de cartouche rechtop, buiten bereik van kinderen en ontstekingsbronnen.

Deze instructies zijn ook beschikbaar op:
www.easycamp.com

easy camp® is a reg. trademark of Oase Outdoors
EU: Kornvej 9, DK-7323 Give, Denmark
UK: One Glass Wharf, Bristol, BS2 0ZX

easy camp klantenservice
Email: info@easycamp.com
easycamp.com
Tel.: +45 70 50 59 00

FR MODE D'EMPLOI

IMPORTANT

Lisez attentivement ces instructions d'utilisation afin de vous familiariser avec l'appareil avant de le raccorder à sa cartouche de gaz. Conservez ces instructions pour pouvoir vous y référer ultérieurement.
Le non-respect de ces instructions peut entraîner un incendie ou une explosion susceptible de provoquer des dommages matériels, des blessures ou la mort.

DONNÉES TECHNIQUES

Nom du produit :	**BLIZZARD COOK SYSTEM**
Numéro de modèle :	680338
Type de gaz :	Mélange butane-propane
Catégorie :	Pression directe de vapeur
Type de cartouche de gaz :	Utilisez uniquement une cartouche butane-propane FIRE-MAPLE FMS-G2 de 230 g, conforme à la norme EN 417. N'essayez pas d'installer d'autres types de cartouches.
Puissance nominale du brûleur principal :	Qn : 2,2 kW, 158 g/h
Taille de l'injecteur :	Ø 0,23 mm

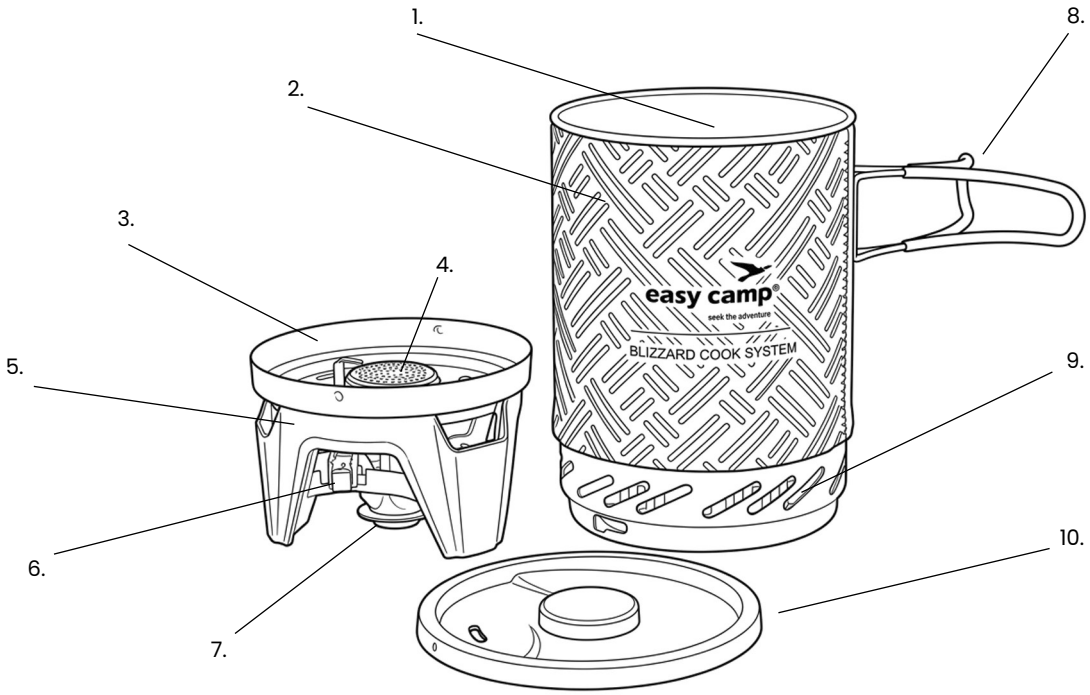

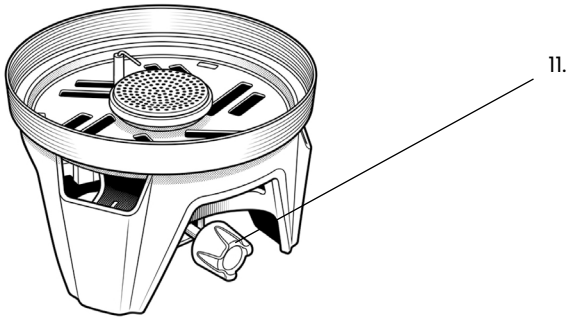

Pièces:
1. Casserole en aluminium
2. Housse isolante en néoprène
3. Boîtier du brûleur / support de casserole avec pa
4. Tête de brûleur
5. Base du réchaud
6. Allumage piézoélectrique
7. Raccord de cartouche de gaz
8. Poignée pliable avec silicone
9. Échangeur thermique intégré
10. Couvercle en silicone avec trou d'évacuation de
11. Bouton de réglage de la flamme

Utilisation:

⚠ DANGER : MONOXYDE DE CARBONE

- UTILISEZ UNIQUEMENT DANS DES ZONES BIEN VENTILÉES. Ne l'utilisez pas dans des caravanes, tentes, voitures, embarcations, camping-cars ou lieux similaires.
- Cet appareil consomme de l'oxygène et produit des produits de combustion susceptibles de provoquer une intoxication au monoxyde de carbone.
- Les parties accessibles peuvent être très chaudes. Utilisez des gants résistants à la chaleur lorsque vous manipulez l'appareil, la casserole ou le couvercle pendant et après l'utilisation.
- Tenez les jeunes enfants à l'écart de l'appareil.
- N'utilisez pas l'appareil de manière inappropriée et ne l'utilisez pas à d'autres fins que celles auxquelles il est destiné.
- Ne modifiez pas l'appareil.
- N'essayez pas de réparer l'appareil. Si vous ne parvenez pas à remédier à un défaut en suivant ces instructions, contactez le revendeur ou le service clientèle easy camp. Les coordonnées figurent sur la dernière page.
- Ne laissez jamais l'appareil sans surveillance lorsqu'il est allumé.
- Manipulez l'appareil avec précaution. Veillez à ne pas le faire tomber. Ne déplacez pas l'appareil pendant l'utilisation.
- Vérifiez que les joints sont en place et en bon état avant de raccorder l'appareil à la cartouche de gaz. N'utilisez pas l'appareil si un joint est endommagé ou usé.
- Ne faites pas fonctionner l'appareil avec une casserole vide. Ajoutez toujours de l'eau dans la casserole avant d'allumer le brûleur. Le chauffage d'une casserole vide peut endommager la casserole, l'échangeur thermique et l'appareil, et peut créer un risque d'incendie ou de brûlure.
- Ne remplissez pas au-dessus de la marque de remplissage maximal à l'intérieur de la casserole. Soyez extrêmement prudent lorsque vous chauffez de l'eau jusqu'à la marque de capacité maximale ou à proximité de celle-ci. Un débordement peut se produire et causer des brûlures ou d'autres blessures.
- Assurez-vous que le trou d'évacuation de vapeur du couvercle n'est pas obstrué pendant l'utilisation. La vapeur chaude peut provoquer des brûlures.
- Utilisez cet appareil uniquement avec la casserole fournie. N'essayez pas d'installer ou d'utiliser d'autres casseroles, poêles ou ustensiles de cuisine sur la base du réchaud.
- N'utilisez pas l'appareil s'il présente une fuite, est endommagé ou ne fonctionne pas correctement.
- L'appareil doit être utilisé sur une surface stable et horizontale.
- L'appareil doit être utilisé à l'écart de matériaux inflammables, en respectant les distances minimales par rapport aux surfaces adjacentes, par exemple les murs et plafonds, comme indiqué ci-dessous ou à droite.

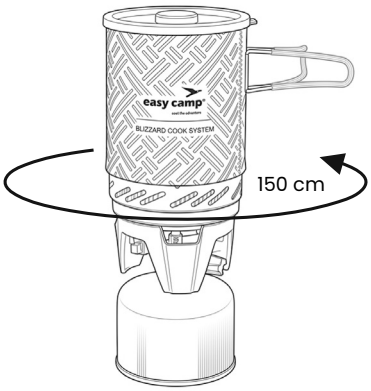

Raccordement de l'appareil à une cartouche de gaz

Pour pouvoir utiliser l'appareil, vous devez acheter une cartouche de gaz adaptée à cet appareil spécifique. Consultez le tableau DONNÉES TECHNIQUES pour obtenir des informations sur le type de cartouche de gaz approprié.

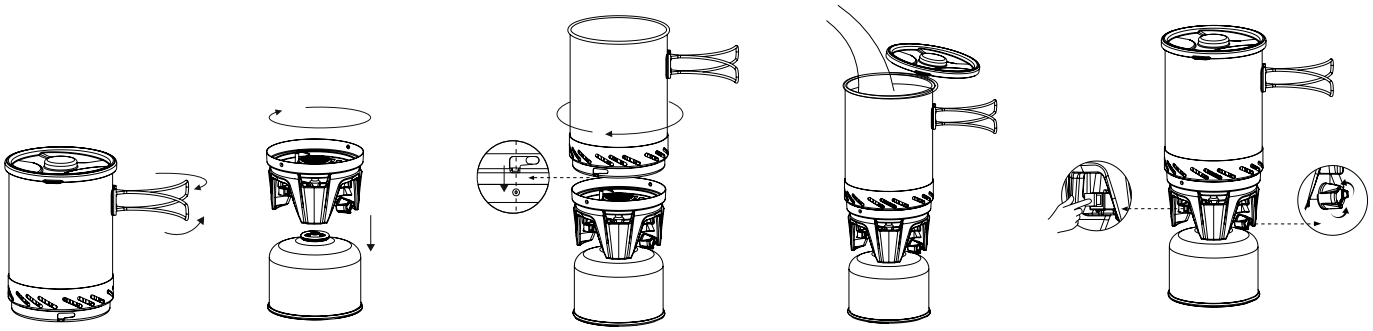

1. Placez la cartouche de gaz sur une surface plane et stable.
2. Assurez-vous que le bouton de réglage de la flamme (11) est complètement fermé en le tournant dans le sens des aiguilles d'une montre vers le symbole « – ».
3. Retirez le capuchon de protection de la cartouche de gaz, le cas échéant. Maintenez la cartouche à la verticale et vissez soigneusement le raccord de cartouche de gaz (7) sur la valve filetée de la cartouche EN 417 en le tournant dans le sens des aiguilles d'une montre. Serrez uniquement à la main. Ne serrez pas excessivement, car cela pourrait endommager le joint d'étanchéité ou le joint torique. Une brève libération de gaz peut se produire lors du raccordement.
4. Gardez la cartouche de gaz à la verticale et à l'écart de toute source de chaleur ou d'inflammation.
5. Vérifiez toujours l'absence de fuites au niveau de tous les raccords avant d'allumer l'appareil. N'utilisez jamais une flamme pour détecter les fuites.
6. Ne laissez jamais l'appareil raccordé à une cartouche de gaz lorsqu'il n'est pas utilisé.
7. Placez la casserole en aluminium sur le brûleur. Assurez-vous que les ouvertures dans les fentes prévues de l'échangeur thermique intégré (9) sont alignées avec les ergots à l'intérieur du boîtier du brûleur / support de casserole avec pare-vent (3). Tournez dans le sens des aiguilles d'une montre pour verrouiller la casserole en position.
8. Versez de l'eau propre dans la casserole. Ne remplissez pas au-dessus de la marque de remplissage maximal à l'intérieur de la casserole. Mettez le couvercle (10) en place de manière sécurisée, en vous assurant que le trou d'évacuation de vapeur n'est pas obstrué.

Allumage de l'appareil à gaz

1. Assurez-vous que l'appareil est assemblé et que la cartouche de gaz est raccordée conformément aux instructions ci-dessus.
2. Ouvrez le bouton de réglage de la flamme (11) en le tournant dans le sens inverse des aiguilles d'une montre vers le symbole « + ».
3. Appuyez immédiatement sur l'allumage piézoélectrique (6) et maintenez-le enfoncé jusqu'à ce que le brûleur s'allume.
4. Si l'allumage échoue après 3 à 5 tentatives, fermez le bouton de réglage de la flamme (11) et attendez au moins 5 minutes avant de réessayer afin de permettre au gaz non brûlé de se disperser.
5. Lorsque le brûleur est allumé, réglez la flamme à l'aide du bouton de réglage de la flamme (11).
6. Tournez dans le sens inverse des aiguilles d'une montre vers « + » pour augmenter la flamme. Tournez dans le sens des aiguilles d'une montre vers « – » pour réduire la flamme.
7. La flamme correcte doit être bleue et stable.
8. N'ouvrez pas le bouton de réglage de la flamme au-delà du niveau de flamme maximal, car cela peut provoquer des flammes excessives et gaspiller du gaz.
9. Ne déplacez pas l'appareil ni la cartouche de gaz lorsque le brûleur est allumé. Prévoyez une courte période de préchauffage d'environ 1 minute pour stabiliser la flamme.

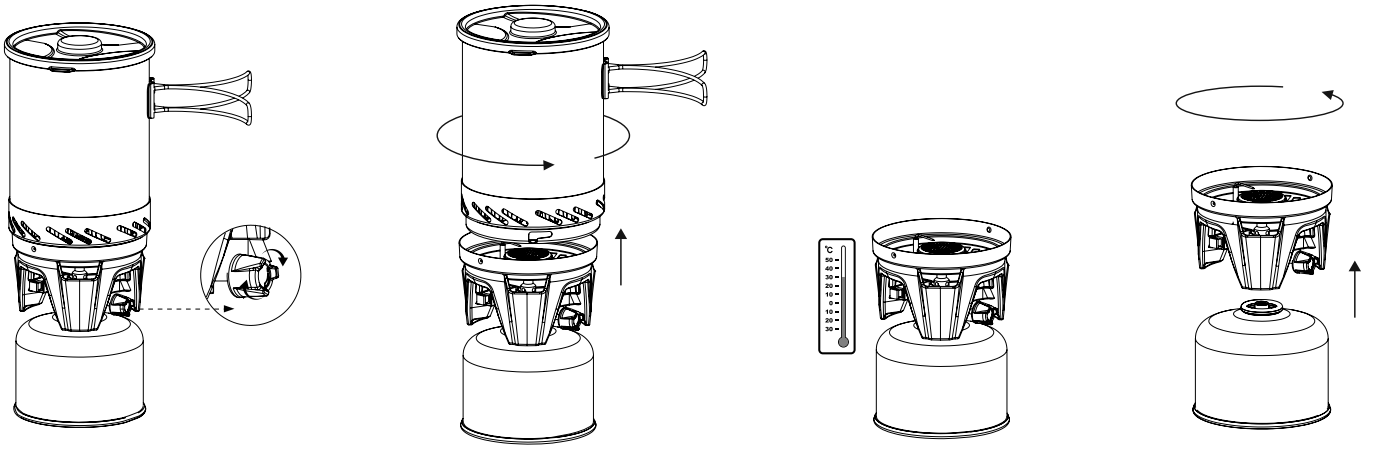

Après utilisation
1. Assurez-vous que le bouton de réglage de la flamme (11) est complètement tourné dans le sens des aiguilles d'une montre. Laissez le réchaud refroidir complètement avant de le manipuler.
2. Retirez la casserole (1) de la base du réchaud (5) en la tournant dans le sens inverse des aiguilles d'une montre.
3. Dévissez avec précaution la cartouche de gaz du raccord de cartouche de gaz (7). Une petite libération de gaz peut se produire lors du débranchement, ce qui est normal.
4. Replacez le capuchon de protection sur la cartouche de gaz après le débranchement. Rangez la cartouche à la verticale dans un endroit frais, sec et bien ventilé, à l'écart de la lumière directe du soleil et de la chaleur.
5. Placez la base du réchaud à l'intérieur de la casserole. Pendant le transport, la cartouche de gaz peut également être rangée à l'intérieur de la casserole, mais il n'y a de place que pour des cartouches de gaz de 100 ou 230 g.
6. Placez le couvercle sur la casserole.
7. Vérifiez toujours que l'appareil est propre et exempt de saleté ou de débris avant de le ranger.

Important
- Le corps du réchaud et les autres pièces peuvent être chauds après l'utilisation. Manipulez-les avec précaution.
- Les pièces en acier inoxydable peuvent se décolorer sous l'effet de la chaleur. Cela est normal et n'affecte pas les performances.
- Un bref sifflement ou une petite libération de gaz peut se produire lors de la fixation ou du retrait de la cartouche. Cela est normal.

Pour votre sécurité : si vous sentez une odeur de gaz
- En cas de fuite sur votre appareil, odeur de gaz, transportez-le immédiatement à l'extérieur, dans un endroit bien ventilé et sans flamme, où la fuite peut être détectée et arrêtée.
- N'essayez pas d'allumer l'appareil.
- Éteignez toutes les flammes nues.
- Si cela peut être fait en toute sécurité, débranchez la cartouche de gaz.
- Rendez-vous dans un endroit bien ventilé et contactez le service après-vente.
- Si vous souhaitez vérifier la présence de fuites sur votre appareil, faites-le à l'extérieur. N'essayez pas de détecter les fuites à l'aide d'une flamme, utilisez de l'eau savonneuse. Lisez les instructions sous « COMMENT VÉRIFIER LES FUITES AVEC DE L'EAU SAVONNEUSE ».
- Si l'odeur persiste, contactez le revendeur ou le service clientèle easy camp, coordonnées sur la dernière page, et cessez immédiatement d'utiliser l'appareil.

Remplacement ou déconnexion de la cartouche de gaz
- Vérifiez que les brûleurs sont éteints avant de déconnecter la cartouche de gaz ou la bouteille de gaz.
- La cartouche peut être déconnectée ou reconnectée même s'il reste du gaz.
- Tournez complètement le bouton de réglage de la flamme (11) dans le sens des aiguilles d'une montre.
- La cartouche de gaz doit être remplacée dans un endroit bien ventilé, de préférence à l'extérieur, à l'écart de toute source d'inflammation, telle que des flammes nues, des veilleuses ou des appareils de chauffage électriques, et loin des autres personnes.
- Dévissez la cartouche de gaz du raccord de cartouche de gaz. Soyez prudent, car l'appareil peut être chaud.
- Vérifiez le contenu d'une cartouche en la secouant et en écoutant le bruit du gaz liquide.
- Éliminez la cartouche conformément aux instructions imprimées sur celle-ci.
- Pour assurer un raccordement sûr d'une nouvelle cartouche de gaz à l'appareil, veuillez lire « RACCORDEMENT DE L'APPAREIL À UNE CARTOUCHE DE GAZ ».

Nettoyage et entretien
- Laissez toujours l'appareil refroidir complètement avant de le nettoyer ou d'effectuer l'entretien.
- N'obstruez pas la ventilation ou l'arrivée d'air de combustion autour de l'appareil.
- Ne laissez jamais l'appareil sans surveillance lorsqu'il est chaud ou en cours d'utilisation.
- Ne modifiez pas l'appareil.
- ATTENTION : Les parties accessibles peuvent devenir très chaudes. Tenez les jeunes enfants à l'écart à tout moment.
- Gardez la zone autour de l'appareil dégagée de matériaux combustibles, de vapeurs inflammables et de liquides.

Nettoyage régulier
- Vérifiez visuellement l'état général de l'appareil et nettoyez-le régulièrement.
- Utilisez une brosse dure pour nettoyer la tête du brûleur et assurez-vous qu'elle est exempte d'insectes, d'araignées ou d'autres obstructions.
- Utilisez un chiffon doux avec de l'eau chaude savonneuse pour nettoyer les autres parties du brûleur. N'utilisez pas de nettoyants agressifs.
- Gardez l'allumeur et la zone de la tête du brûleur exempts de graisse, de saleté et de débris afin d'assurer un allumage facile.
- Nettoyez fréquemment le réchaud, le pare-vent et la casserole afin d'éviter l'accumulation de graisse.

Entretien et inspection
- Vérifiez régulièrement les joints afin de vous assurer qu'ils sont en bon état. En cas de signes d'usure ou de dommages, ils doivent être remplacés par de nouveaux joints. Contactez votre revendeur ou le service clientèle easy camp, voir les coordonnées sur la dernière page.
- Il est recommandé de faire entretenir l'appareil chaque année. Si l'injecteur se bouche, il doit uniquement être remplacé par une personne autorisée.

Comment vérifier les fuites avec de l'eau savonneuse
- Utilisez un chiffon doux et essorez-le dans de l'eau savonneuse.
- Appliquez une petite quantité d'eau savonneuse sur tous les raccords des parties alimentées en gaz.
- En cas de fuite, des bulles apparaîtront dans l'eau savonneuse.
- Si vous détectez une fuite, cessez immédiatement d'utiliser l'appareil et contactez votre revendeur ou le service clientèle easy camp, voir les coordonnées sur la dernière page.

Stockage
- Assurez-vous que l'appareil a complètement refroidi avant de le ranger.
- Déconnectez toujours la cartouche de gaz avant de ranger l'appareil.
- Rangez l'appareil et la cartouche dans un endroit sec et bien ventilé, à l'abri de la poussière et de la saleté, ainsi que de la chaleur directe et de la lumière du soleil.
- Gardez la cartouche à la verticale, hors de portée des enfants et des sources d'inflammation.

Ces instructions sont également disponibles sur :
www.easycamp.com

easy camp® is a reg. trademark of Oase Outdoors
EU: Kornvej 9, DK-7323 Give, Denmark
UK: One Glass Wharf, Bristol, BS2 0ZX

Service clientèle easy camp
Email: info@easycamp.com
easycamp.com
Tel.: +45 70 50 59 00

ES MANUAL DE INSTRUCCIONES

IMPORTANTE

Lea atentamente estas instrucciones de uso para familiarizarse con el aparato antes de conectarlo a su cartucho de gas.
Conserve estas instrucciones para futuras consultas.
El incumplimiento de estas instrucciones puede provocar un incendio o una explosión que podría causar daños materiales, lesiones personales o la muerte.

DATOS TÉCNICOS

Nombre del producto:	**BLIZZARD COOK SYSTEM**
Número de modelo:	680338
Tipo de gas:	Mezcla de butano y propano
Categoría:	Presión directa de vapor
Tipo de cartucho de gas:	Utilice únicamente el cartucho de butano y propano FIRE-MAPLE FMS-G2 de 230 g, conforme a EN 417. No intente instalar otros tipos. Potencia nominal del quemador principal: Qn: 2,2 kW, 158 g/h
Potencia nominal del quemador principal:	Qn : 2,2 kW, 158 g/h
Tamaño del inyector:	Ø 0,23 mm

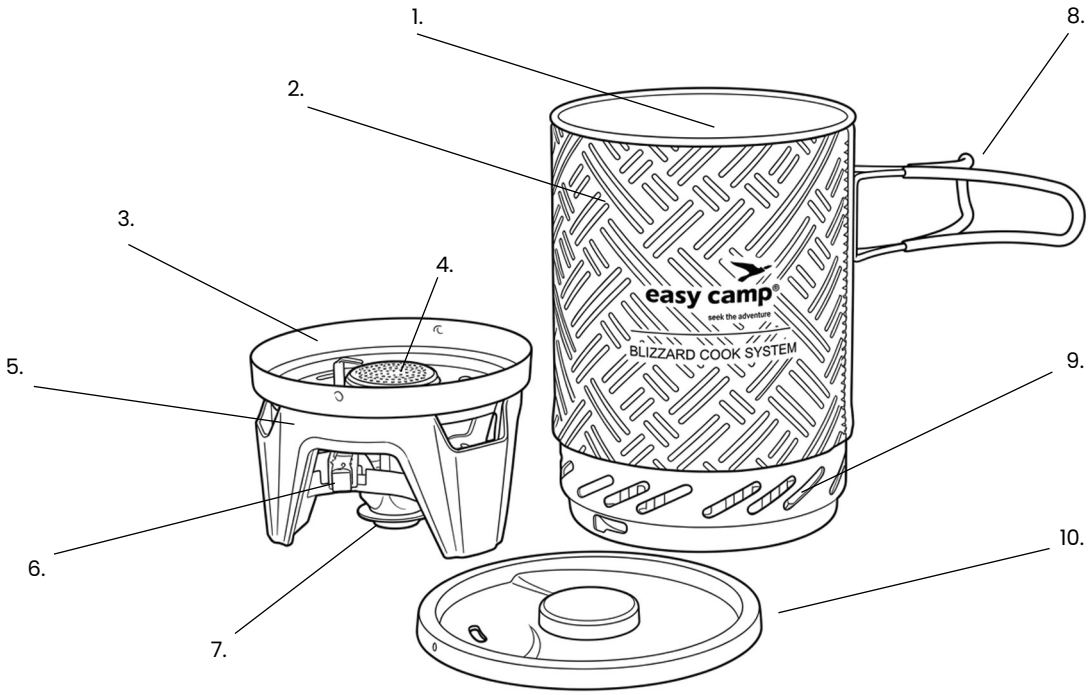

Componentes
1. Olla de aluminio
2. Funda aislante de neopreno
3. Carcasa del quemador / soporte para olla con parabrisas
4. Cabezal del quemador
5. Base del hornillo
6. Encendido piezoeléctrico
7. Conector para cartucho de gas
8. Asa plegable con silicona
9. Intercambiador de calor integrado
10. Tapa de silicona con orificio de salida de vapor
11. Mando de control de la llama

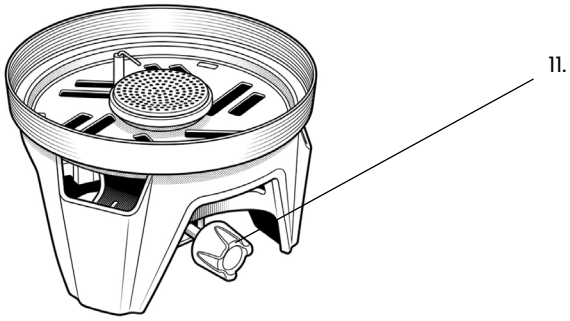

Funcionamiento:

⚠ PELIGRO DE MONÓXIDO DE CARBONO

- UTILICE ÚNICAMENTE EN ZONAS BIEN VENTILADAS. No lo utilice en caravanas, tiendas de campaña, coches, embarcaciones, autocaravanas o lugares similares.
- Este aparato consume oxígeno y produce productos de combustión que pueden provocar intoxicación por monóxido de carbono.
- Las piezas accesibles pueden estar muy calientes. Utilice guantes resistentes al calor al manipular el aparato, la olla o la tapa durante y después del uso.
- Mantenga a los niños pequeños alejados del aparato.
- No haga un uso indebido del aparato ni lo utilice para fines distintos de aquellos para los que está destinado.
- No modifique el aparato.
- No intente reparar el aparato. Si no puede solucionar una avería siguiendo estas instrucciones, póngase en contacto con el distribuidor o con el servicio de atención al cliente de easy camp. Los datos de contacto figuran en la última página.
- Nunca deje el aparato sin supervisión mientras esté encendido.
- Manipule el aparato con cuidado. Asegúrese de no dejarlo caer. No mueva el aparato durante su uso.
- Antes de conectar el aparato al cartucho de gas, compruebe que las juntas estén colocadas y en buen estado. No utilice el aparato si una junta está dañada o desgastada.
- No utilice el aparato con una olla vacía. Añada siempre agua a la olla antes de encender el quemador. Calentar una olla vacía puede dañar la olla, el intercambiador de calor y el aparato, y puede crear un riesgo de incendio o quemaduras.
- No llene la olla por encima de la marca de llenado máximo situada en su interior. Extreme las precauciones al calentar agua hasta la marca de capacidad máxima o cerca de ella. Puede producirse un desbordamiento que puede causar quemaduras u otras lesiones.
- Asegúrese de que el orificio de salida de vapor de la tapa no esté bloqueado durante el uso. El vapor caliente puede causar quemaduras.
- Utilice este aparato únicamente con la olla suministrada. No intente colocar ni utilizar otras ollas, sartenes o utensilios de cocina sobre la base del hornillo.
- No utilice el aparato si presenta fugas, está dañado o no funciona correctamente.
- El aparato debe utilizarse sobre una superficie estable y horizontal.
- El aparato debe utilizarse alejado de materiales inflamables, respetando las distancias mínimas con respecto a las superficies adyacentes, por ejemplo, paredes y techos, que se muestran a continuación o a la derecha.

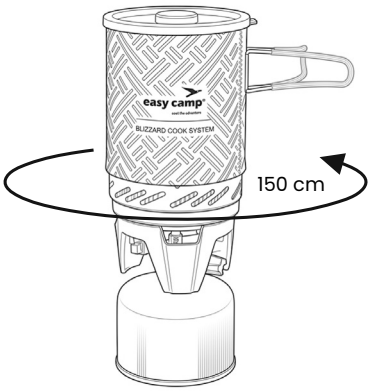

Conexión del aparato a un cartucho de gas

Para poder utilizar el aparato, deberá adquirir un cartucho de gas adecuado para este aparato específico. Consulte la tabla DATOS TÉCNICOS para obtener información sobre el tipo de cartucho de gas correcto.

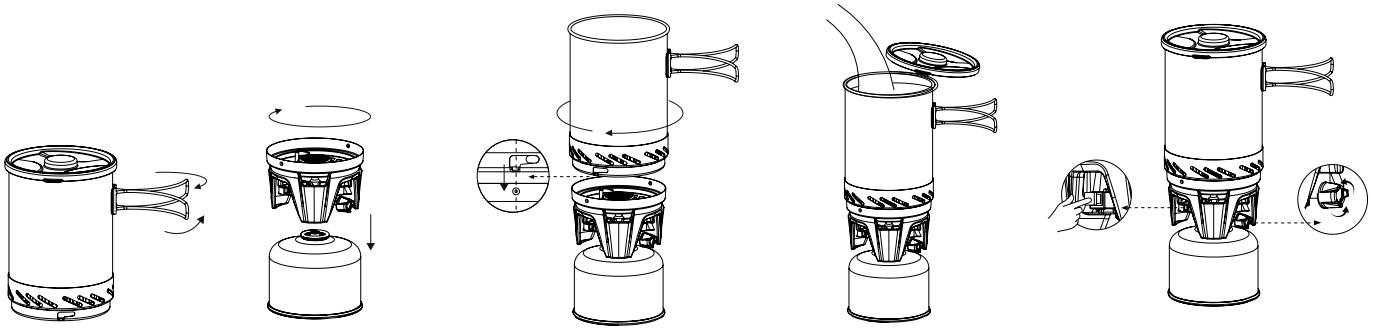

1. Coloque el cartucho de gas sobre una superficie plana y estable.
2. Asegúrese de que el mando de control de la llama (11) esté completamente cerrado girándolo en el sentido de las agujas del reloj hacia el símbolo "–".
3. Retire la tapa protectora del cartucho de gas, si la tiene. Manteniendo el cartucho en posición vertical, enrosque con cuidado el conector para cartucho de gas (7) en la válvula roscada del cartucho EN 417, girándolo en el sentido de las agujas del reloj. Apriete solo a mano. No apriete en exceso, ya que podría dañar la junta de estanqueidad o la junta tórica. Puede producirse una breve liberación de gas durante la conexión.
4. Mantenga el cartucho de gas en posición vertical y alejado de fuentes de calor o ignición.
5. Compruebe siempre que no haya fugas en todas las uniones antes de encender el aparato. No utilice nunca una llama para comprobar si hay fugas.
6. No deje nunca el aparato conectado a un cartucho de gas cuando no esté en uso.
7. Coloque la olla de aluminio sobre el quemador. Asegúrese de que las aberturas de las ranuras específicas del intercambiador de calor integrado (9) estén alineadas con las clavijas del interior de la carcasa del quemador / soporte para olla con parabrisas (3). Gire la olla en el sentido de las agujas del reloj para bloquearla en su posición.
8. Vierta agua limpia en la olla. No llene por encima de la marca de llenado máximo situada en el interior de la olla. Coloque bien la tapa (10), asegurándose de que el orificio de salida de vapor no esté bloqueado.

Encendido del aparato de gas

1. Asegúrese de que el aparato esté montado y de que el cartucho de gas esté conectado de acuerdo con las instrucciones anteriores.
2. Abra el mando de control de la llama (11) girándolo en sentido contrario a las agujas del reloj hacia el símbolo "+".
3. Pulse y mantenga pulsado inmediatamente el encendido piezoeléctrico (6) hasta que se encienda el quemador.
4. Si el encendido falla después de 3 a 5 intentos, cierre el mando de control de la llama (11) y espere al menos 5 minutos antes de volver a intentarlo para que el gas no quemado pueda dispersarse.
5. Cuando el quemador esté encendido, ajuste la llama utilizando el mando de control de la llama (11).
6. Gire en sentido contrario a las agujas del reloj hacia "+" para aumentar la llama. Gire en el sentido de las agujas del reloj hacia "–" para reducir la llama.
7. La llama correcta debe ser azul y estable.
8. No abra el mando de control de la llama más allá del nivel máximo de llama, ya que esto puede provocar llamaradas y desperdiciar gas.
9. No mueva el aparato ni el cartucho de gas mientras el quemador esté encendido. Deje un breve periodo de calentamiento de aproximadamente 1 minuto para estabilizar la llama.

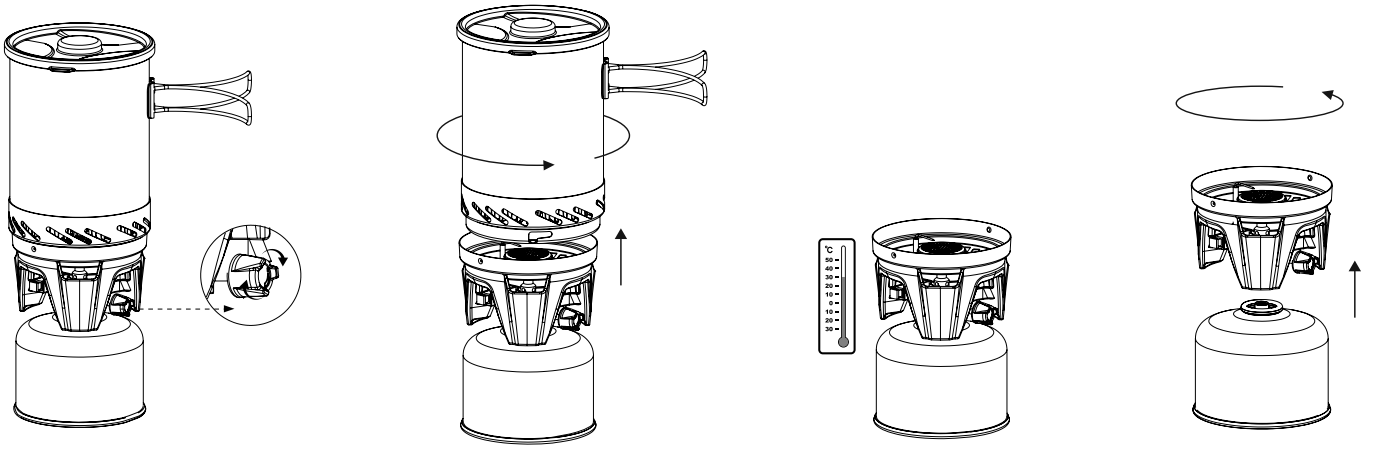

Después del uso
1. Asegúrese de que el mando de control de la llama (11) esté completamente girado en el sentido de las agujas del reloj. Deje que el hornillo se enfríe completamente antes de manipularlo.
2. Retire la olla (1) de la base del hornillo (5) girándola en sentido contrario a las agujas del reloj.
3. Desenrosque con cuidado el cartucho de gas del conector para cartucho de gas (7). Puede producirse una pequeña liberación de gas durante la desconexión. Esto es normal.
4. Vuelva a colocar la tapa protectora en el cartucho de gas después de desconectarlo. Guarde el cartucho en posición vertical, en un lugar fresco, seco y bien ventilado, alejado de la luz solar directa y del calor.
5. Coloque la base del hornillo dentro de la olla. Durante el transporte, el cartucho de gas también puede guardarse dentro de la olla, pero solo hay espacio para cartuchos de gas de 100 o 230 g.
6. Coloque la tapa sobre la olla.
7. Antes de guardarlo, compruebe siempre que el aparato esté limpio y libre de suciedad o residuos.

Importante
- El cuerpo del hornillo y otras piezas pueden estar calientes después del uso. Manipúlelos con cuidado.
- Las piezas de acero inoxidable pueden decolorarse debido al calor. Esto es normal y no afecta al rendimiento.
- Al conectar o desconectar el cartucho puede producirse un breve silbido o una pequeña liberación de gas. Esto es normal.

Para su seguridad: si huele a gas
- Si hay una fuga en el aparato, olor a gas, llévelo inmediatamente al exterior, a un lugar bien ventilado y sin llamas, donde pueda detectarse y detenerse la fuga.
- No intente encender el aparato.
- Apague todas las llamas abiertas.
- Si puede hacerlo de forma segura, desconecte el cartucho de gas.
- Diríjase a un lugar bien ventilado y solicite asistencia técnica.
- Si desea comprobar si hay fugas en el aparato, hágalo al aire libre. No intente detectar fugas utilizando una llama, utilice agua jabonosa. Lea las instrucciones en "CÓMO COMPROBAR FUGAS CON AGUA JABONOSA".
- Si el olor persiste, póngase en contacto con el distribuidor o con el servicio de atención al cliente de easy camp, consulte los datos de contacto en la última página, y deje de utilizar el aparato inmediatamente.

Cambio o desconexión del cartucho de gas
- Compruebe que los quemadores estén apagados antes de desconectar el cartucho o la bombona de gas.
- El cartucho puede desconectarse o volver a conectarse incluso si queda algo de gas.
- Gire completamente el mando de control de la llama (11) en el sentido de las agujas del reloj.
- El cartucho de gas debe cambiarse en un lugar bien ventilado, preferiblemente al aire libre, alejado de cualquier fuente de ignición, como llamas abiertas, llamas piloto o calefactores eléctricos, y alejado de otras personas.
- Desenrosque el cartucho de gas del conector para cartucho de gas. Tenga cuidado, ya que el aparato puede estar caliente.
- Compruebe el contenido del cartucho agitándolo para verificar el sonido del gas líquido.
- Elimine el cartucho de acuerdo con las instrucciones impresas en el mismo.
- Para garantizar una conexión segura de un nuevo cartucho de gas al aparato, lea "CONEXIÓN DEL APARATO A UN CARTUCHO DE GAS".

Limpieza y mantenimiento
- Deje siempre que el aparato se enfríe completamente antes de limpiarlo o realizar tareas de mantenimiento.
- No obstruya la ventilación ni el aire de combustión alrededor del aparato.
- No deje nunca el aparato sin supervisión cuando esté caliente o en uso.
- No modifique el aparato.
- PRECAUCIÓN: Las partes accesibles pueden calentarse mucho. Mantenga a los niños pequeños alejados en todo momento.
- Mantenga el área alrededor del aparato libre de materiales combustibles, vapores inflamables y líquidos.

Limpieza periódica
- Compruebe visualmente el estado general del aparato y límpielo regularmente.
- Utilice un cepillo duro para limpiar el cabezal del quemador y asegúrese de que esté libre de insectos, arañas u otras obstrucciones.
- Utilice un paño suave con agua caliente y jabón para limpiar las demás piezas del quemador. No utilice limpiadores agresivos.
- Mantenga el encendedor y la zona del cabezal del quemador libres de grasa, suciedad y residuos para garantizar un encendido fácil.
- Limpie con frecuencia el hornillo, el parabrisas y la olla para evitar la acumulación de grasa.

Mantenimiento e inspección
- Compruebe regularmente las juntas para asegurarse de que estén en buen estado. Si hay signos de desgaste o daños, deben sustituirse por juntas nuevas. Póngase en contacto con el distribuidor o con el servicio de atención al cliente de easy camp, consulte los datos de contacto en la última página.
- Se recomienda revisar el aparato anualmente. Si el inyector se obstruye, solo debe sustituirlo una persona autorizada.

Cómo comprobar fugas con agua jabonosa
- Utilice un paño suave y escúrralo en agua jabonosa.
- Aplique una pequeña cantidad de agua jabonosa en todas las uniones de las piezas de gas.
- Si hay una fuga, aparecerán burbujas en el agua jabonosa.
- Si detecta una fuga, deje de utilizar el aparato inmediatamente y póngase en contacto con el distribuidor o con el servicio de atención al cliente de easy camp, consulte los datos de contacto en la última página.

Almacenamiento
- Asegúrese de que el aparato se haya enfriado completamente antes de guardarlo.
- Desconecte siempre el cartucho de gas antes de guardar el aparato.
- Guarde tanto el aparato como el cartucho en un lugar seco y bien ventilado, libre de polvo y suciedad, y alejado del calor directo y de la luz solar.
- Mantenga el cartucho en posición vertical, fuera del alcance de los niños y de fuentes de ignición.

Estas instrucciones también están disponibles en:
www.easycamp.com

easy camp® is a reg. trademark of Oase Outdoors
EU: Kornvej 9, DK-7323 Give, Denmark
UK: One Glass Wharf, Bristol, BS2 0ZX

Servicio de atención al cliente easy camp
Email: info@easycamp.com
easycamp.com
Tel.: +45 70 50 59 00

IT MANUALE DI ISTRUZIONI

IMPORTANTE

Leggere attentamente queste istruzioni per l'uso per acquisire familiarità con l'apparecchio prima di collegarlo alla cartuccia di gas.
Conservare queste istruzioni per riferimento futuro.
La mancata osservanza di queste istruzioni potrebbe provocare incendi o esplosioni, con conseguenti danni materiali, lesioni personali o morte.

DATI TECNICI

Nome del prodotto:	**BLIZZARD COOK SYSTEM**
Numero di modello:	680338
Tipo di gas:	Miscela butano-propano
Categoria:	Pressione diretta di vapore
Tipo di cartuccia di gas:	Utilizzare esclusivamente la cartuccia butano-propano FIRE-MAPLE FMS-G2 da 230 g, conforme alla norma EN 417. Non tentare di montare altri tipi di cartucce.
Potenza nominale del bruciatore principale:	Qn : 2,2 kW, 158 g/h
Dimensione dell'ugello:	Ø 0,23 mm

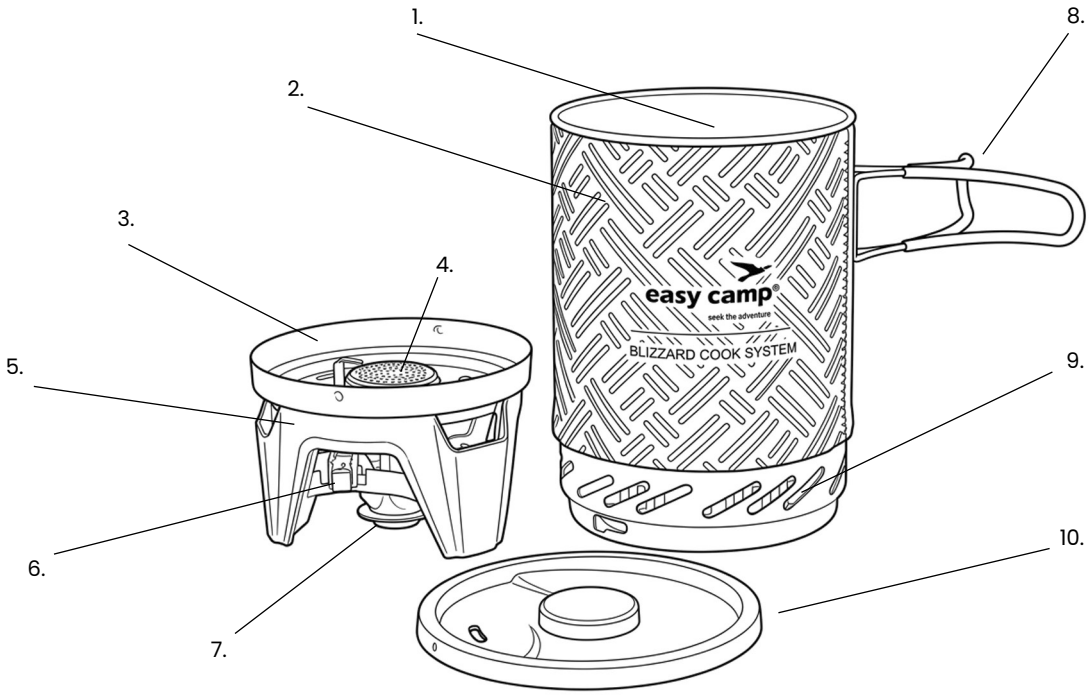

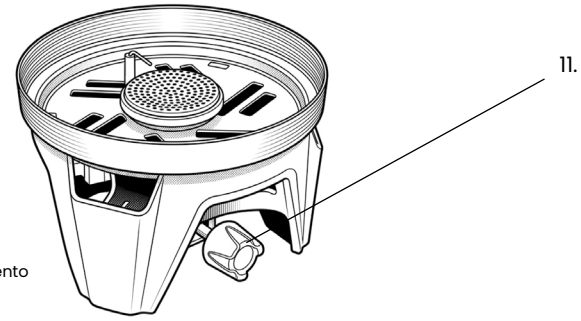

Componenti:
1. Pentola in alluminio
2. Rivestimento isolante in neoprene
3. Alloggiamento del bruciatore / supporto pentola con paravento
4. Testa del bruciatore
5. Base del fornello
6. Accensione piezoelettrica
7. Connettore per cartuccia di gas
8. Manico pieghevole in silicone
9. Scambiatore di calore integrato
10. Coperchio in silicone con foro per il vapore
11. Manopola di regolazione della fiamma

Funzionamento:

⚠ PERICOLO DI MONOSSIDO DI CARBONIO

- UTILIZZARE ESCLUSIVAMENTE IN AREE BEN VENTILATE. Non utilizzare in caravan, tende, automobili, imbarcazioni, camper o luoghi simili.
- Questo apparecchio consuma ossigeno e produce prodotti della combustione che possono causare intossicazione da monossido di carbonio.
- Le parti accessibili possono essere molto calde. Utilizzare guanti resistenti al calore quando si maneggiano l'apparecchio, la pentola o il coperchio durante e dopo l'uso.
- Tenere i bambini piccoli lontani dall'apparecchio.
- Non utilizzare l'apparecchio in modo improprio né per scopi diversi da quelli previsti.
- Non modificare l'apparecchio.
- Non tentare di riparare l'apparecchio. Se non è possibile risolvere un guasto seguendo queste istruzioni, contattare il rivenditore o il servizio clienti easy camp. I recapiti sono riportati nell'ultima pagina.
- Non lasciare mai l'apparecchio incustodito quando è acceso.
- Maneggiare l'apparecchio con cura. Assicurarsi di non farlo cadere. Non spostare l'apparecchio durante l'uso.
- Prima di collegare l'apparecchio alla cartuccia di gas, verificare che le guarnizioni siano in posizione e in buone condizioni. Non utilizzare l'apparecchio se una guarnizione è danneggiata o usurata.
- Non utilizzare l'apparecchio con una pentola vuota. Aggiungere sempre acqua alla pentola prima di accendere il bruciatore. Il riscaldamento di una pentola vuota può danneggiare la pentola, lo scambiatore di calore e l'apparecchio e può creare un rischio di incendio o ustioni.
- Non riempire oltre il segno di riempimento massimo all'interno della pentola. Prestare la massima attenzione quando si riscalda l'acqua fino o vicino al segno di capacità massima. Potrebbero verificarsi fuoriuscite che possono causare ustioni o altre lesioni.
- Assicurarsi che il foro per il vapore nel coperchio non sia bloccato durante l'uso. Il vapore caldo può causare ustioni.
- Utilizzare questo apparecchio esclusivamente con la pentola fornita. Non tentare di montare o utilizzare altre pentole, padelle o utensili da cucina sulla base del fornello.
- Non utilizzare l'apparecchio se presenta perdite, è danneggiato o non funziona correttamente.
- L'apparecchio deve essere utilizzato su una superficie stabile e orizzontale.
- L'apparecchio deve essere utilizzato lontano da materiali infiammabili, rispettando le distanze minime dalle superfici adiacenti, ad esempio pareti e soffitti, come indicato di seguito o a destra.

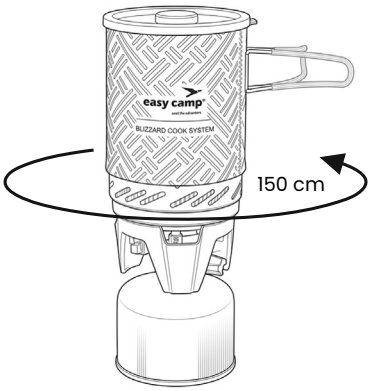

Collegamento dell'apparecchio a una cartuccia di gas
Per utilizzare l'apparecchio, è necessario acquistare una cartuccia di gas adatta a questo specifico apparecchio. Consultare la tabella DATI TECNICI per informazioni sul tipo corretto di cartuccia di gas.

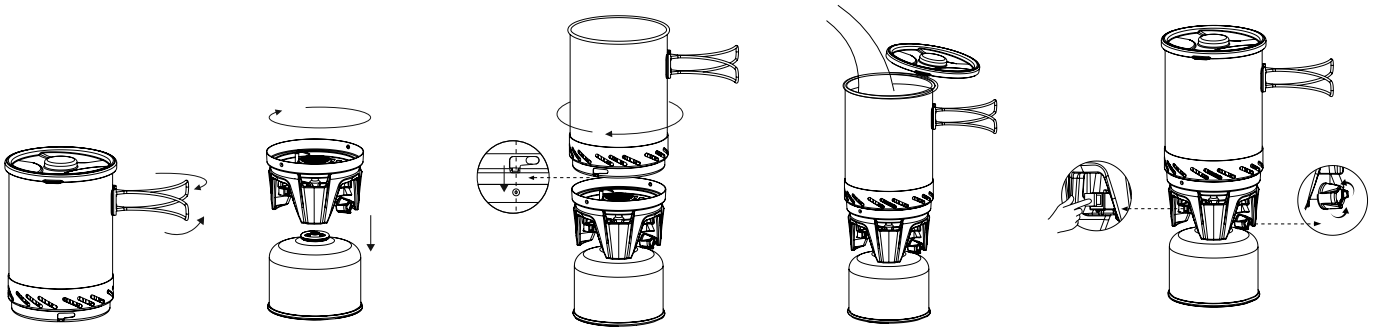

1. Posizionare la cartuccia di gas su una superficie piana e stabile.
2. Assicurarsi che la manopola di regolazione della fiamma (11) sia completamente chiusa, ruotandola in senso orario verso il simbolo "–".
3. Rimuovere il cappuccio protettivo dalla cartuccia di gas, se presente. Mantenendo la cartuccia in posizione verticale, avvitare con cautela il connettore per cartuccia di gas (7) sulla valvola filettata della cartuccia EN 417, ruotando in senso orario. Serrare solo a mano. Non serrare eccessivamente, poiché ciò potrebbe danneggiare la guarnizione di tenuta o l'O-ring. Durante il collegamento può verificarsi una breve fuoriuscita di gas.
4. Mantenere la cartuccia di gas in posizione verticale e lontano da fonti di calore o di accensione.
5. Prima di accendere l'apparecchio, controllare sempre tutti i collegamenti per verificare l'assenza di perdite. Non utilizzare mai una fiamma per controllare eventuali perdite.
6. Non lasciare mai l'apparecchio collegato a una cartuccia di gas quando non è in uso.
7. Posizionare la pentola in alluminio sopra il bruciatore. Assicurarsi che le aperture nelle apposite scanalature dello scambiatore di calore integrato (9) siano allineate con i perni all'interno dell'alloggiamento del bruciatore / supporto pentola con paravento (3). Ruotare in senso orario per bloccare la pentola in posizione.
8. Versare acqua pulita nella pentola. Non riempire oltre il segno di riempimento massimo all'interno della pentola. Posizionare saldamente il coperchio (10), assicurandosi che il foro per il vapore non sia bloccato.

Accensione dell'apparecchio a gas
1. Assicurarsi che l'apparecchio sia assemblato e che la cartuccia di gas sia collegata secondo le istruzioni sopra riportate.
2. Aprire la manopola di regolazione della fiamma (11) ruotandola in senso antiorario verso il simbolo "+".
3. Premere e tenere immediatamente premuta l'accensione piezoelettrica (6) finché il bruciatore non si accende.
4. Se l'accensione non riesce dopo 3-5 tentativi, chiudere la manopola di regolazione della fiamma (11) e attendere almeno 5 minuti prima di riprovare, per consentire la dispersione del gas non bruciato.
5. Quando il bruciatore è acceso, regolare la fiamma utilizzando la manopola di regolazione della fiamma (11).
6. Ruotare in senso antiorario verso "+" per aumentare la fiamma. Ruotare in senso orario verso "–" per ridurre la fiamma.
7. La fiamma corretta deve essere blu e stabile.
8. Non aprire la manopola di regolazione della fiamma oltre il livello massimo della fiamma, poiché ciò può causare fiammate e spreco di gas.
9. Non spostare l'apparecchio o la cartuccia di gas mentre il bruciatore è acceso. Lasciare un breve periodo di riscaldamento di circa 1 minuto per stabilizzare la fiamma.

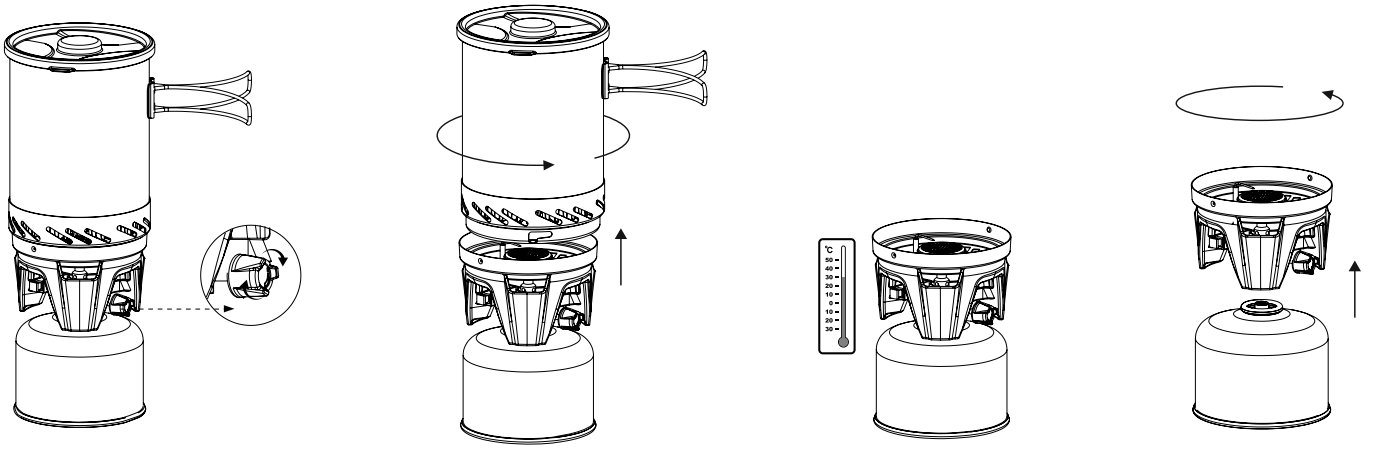

Dopo l'uso
1. Assicurarsi che la manopola di regolazione della fiamma (11) sia completamente ruotata in senso orario. Lasciare raffreddare completamente il fornello prima di maneggiarlo.
2. Rimuovere la pentola (1) dalla base del fornello (5) ruotandola in senso antiorario.
3. Svitare con cautela la cartuccia di gas dal connettore per cartuccia di gas (7). Durante lo scollegamento può verificarsi una piccola fuoriuscita di gas. Questo è normale.
4. Riposizionare il cappuccio protettivo sulla cartuccia di gas dopo lo scollegamento. Conservare la cartuccia in posizione verticale in un luogo fresco, asciutto e ben ventilato, lontano dalla luce diretta del sole e dal calore.
5. Inserire la base del fornello all'interno della pentola. Durante il trasporto, la cartuccia di gas può essere riposta anche all'interno della pentola, ma c'è spazio solo per cartucce di gas da 100 o 230 g.
6. Posizionare il coperchio sulla pentola.
7. Prima di riporre l'apparecchio, verificare sempre che sia pulito e privo di sporco o residui.

Importante
- Il corpo del fornello e le altre parti possono essere caldi dopo l'uso. Maneggiare con cura.
- Le parti in acciaio inossidabile possono scolorirsi a causa del calore. Ciò è normale e non influisce sulle prestazioni.
- Quando si collega o scollega la cartuccia, è possibile che si avverta un breve sibilo o che fuoriesca una piccola quantità di gas. Questo è normale.

Per la vostra sicurezza: se sentite odore di gas
- Se l'apparecchio presenta una perdita, odore di gas, portarlo immediatamente all'esterno, in un luogo ben ventilato e privo di fiamme, dove la perdita possa essere rilevata e arrestata.
- Non tentare di accendere l'apparecchio.
- Spegnere tutte le fiamme libere.
- Se è possibile farlo in sicurezza, scollegare la cartuccia di gas.
- Recarsi in un luogo ben ventilato e richiedere assistenza.
- Per controllare eventuali perdite dall'apparecchio, eseguire il controllo all'aperto. Non tentare di rilevare le perdite utilizzando una fiamma, ma usare acqua saponata. Leggere le istruzioni in "COME CONTROLLARE LE PERDITE CON ACQUA SAPONATA".
- Se l'odore persiste, contattare il rivenditore o il servizio clienti easy camp, vedere i recapiti nell'ultima pagina, e interrompere immediatamente l'uso dell'apparecchio.

Sostituzione o scollegamento della cartuccia di gas
- Verificare che i bruciatori siano spenti prima di scollegare la cartuccia di gas o la bombola del gas.
- La cartuccia può essere scollegata o ricollegata anche se contiene ancora del gas.
- Ruotare completamente la manopola di regolazione della fiamma (11) in senso orario.
- La cartuccia di gas deve essere sostituita in un luogo ben ventilato, preferibilmente all'aperto, lontano da qualsiasi fonte di accensione, come fiamme libere, fiamme pilota o stufe elettriche, e lontano da altre persone.
- Svitare la cartuccia di gas dal connettore per cartuccia di gas. Prestare attenzione, poiché l'apparecchio potrebbe essere caldo.
- Controllare il contenuto della cartuccia agitandola e ascoltando il rumore del gas liquido.
- Smaltire la cartuccia secondo le istruzioni stampate sulla cartuccia stessa.
- Per garantire un collegamento sicuro di una nuova cartuccia di gas all'apparecchio, leggere "COLLEGAMENTO DELL'APPARECCHIO A UNA CARTUCCIA DI GAS".

Pulizia e manutenzione
- Lasciare sempre raffreddare completamente l'apparecchio prima della pulizia o della manutenzione.
- Non ostruire la ventilazione o l'aria di combustione attorno all'apparecchio.
- Non lasciare mai l'apparecchio incustodito quando è caldo o in uso.
- Non modificare l'apparecchio.
- ATTENZIONE: Le parti accessibili possono diventare molto calde. Tenere i bambini piccoli lontani in ogni momento.
- Mantenere l'area attorno all'apparecchio libera da materiali combustibili, vapori infiammabili e liquidi.

Pulizia regolare
- Controllare visivamente le condizioni generali dell'apparecchio e pulirlo regolarmente.
- Utilizzare una spazzola rigida per pulire la testa del bruciatore e assicurarsi che sia libera da insetti, ragni o altre ostruzioni.
- Utilizzare un panno morbido con acqua calda e sapone per pulire le altre parti del bruciatore. Non utilizzare detergenti aggressivi.
- Mantenere l'accenditore e l'area della testa del bruciatore privi di grasso, sporco e residui per garantire una facile accensione.
- Pulire frequentemente il fornello, il paravento e la pentola per evitare accumuli di grasso.

Manutenzione e ispezione
- Controllare regolarmente le guarnizioni per assicurarsi che siano in buone condizioni. Se sono presenti segni di usura o danni, devono essere sostituite con nuove guarnizioni. Contattare il rivenditore o il servizio clienti easy camp, vedere i recapiti nell'ultima pagina.
- Si raccomanda di far revisionare l'apparecchio ogni anno. Se l'ugello si ostruisce, deve essere sostituito esclusivamente da una persona autorizzata.

Come controllare le perdite con acqua saponata
- Utilizzare un panno morbido e strizzarlo in acqua saponata.
- Applicare una piccola quantità di acqua saponata su tutti i raccordi delle parti a gas.
- In caso di perdita, nell'acqua saponata compariranno delle bolle.
- Se viene rilevata una perdita, interrompere immediatamente l'uso dell'apparecchio e contattare il rivenditore o il servizio clienti easy camp, vedere i recapiti nell'ultima pagina.

Conservazione
- Assicurarsi che l'apparecchio si sia raffreddato completamente prima di riporlo.
- Scollegare sempre la cartuccia di gas prima di riporre l'apparecchio.
- Conservare sia l'apparecchio sia la cartuccia in un luogo asciutto e ben ventilato, libero da polvere e sporco e lontano dal calore diretto e dalla luce solare.
- Conservare la cartuccia in posizione verticale, fuori dalla portata dei bambini e lontano da fonti di accensione.

Queste istruzioni sono disponibili anche su:
www.easycamp.com

easy camp® is a reg. trademark of Oase Outdoors
EU: Kornvej 9, DK-7323 Give, Denmark
UK: One Glass Wharf, Bristol, BS2 0ZX

Servizio clienti easy camp
Email: info@easycamp.com
easycamp.com
Tel.: +45 70 50 59 00

DK BRUGERVEJLEDNING

VIGTIGT

Læs denne brugsvejledning grundigt for at gøre dig bekendt med apparatet, før det tilsluttes gaspatronen.
Gem denne vejledning til senere brug.
Manglende overholdelse af disse instruktioner kan medføre brand eller eksplosion, som kan forårsage materielle skader, personskade eller dødsfald.

TEKNISKE DATA

Produktnavn:	**BLIZZARD COOK SYSTEM**
Modelnummer:	680338
Gastype:	Butan-propan-blanding
Kategori:	Direkte damptryk
Type gaspatron:	Brug kun FIRE-MAPLE FMS-G2 230 g butan-propan-gaspatron i overensstemmelse med EN 417. Forsøg ikke at montere andre typer.
Nominel effekt, hovedbrænder:	Qn : 2,2 kW, 158 g/h
Injektorstørrelse:	Ø 0,23 mm

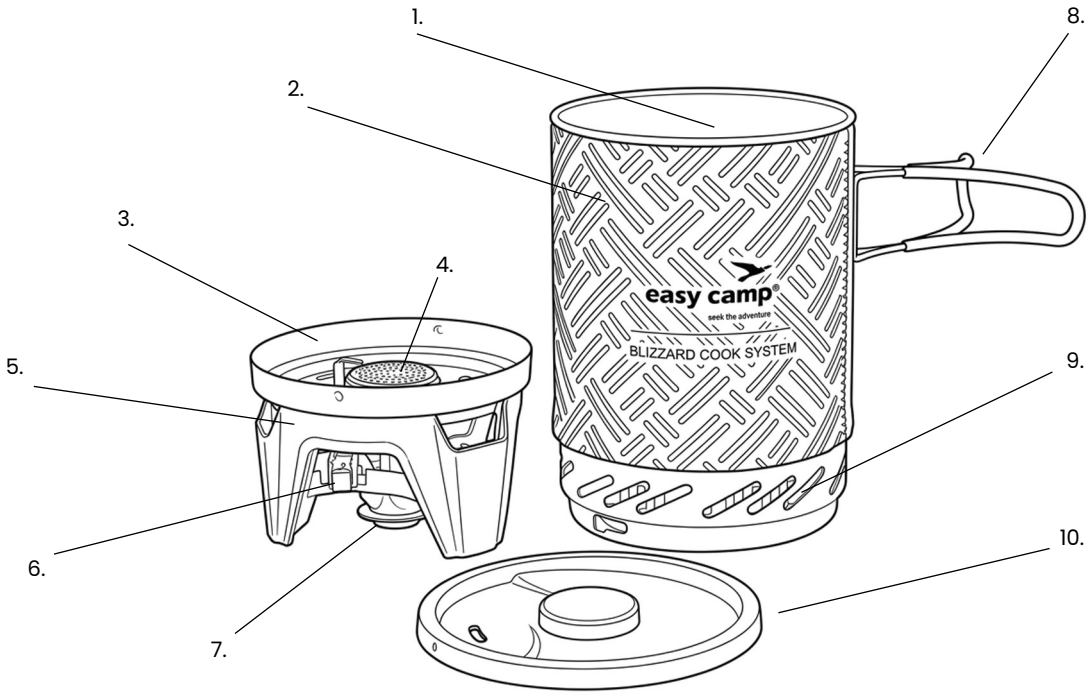

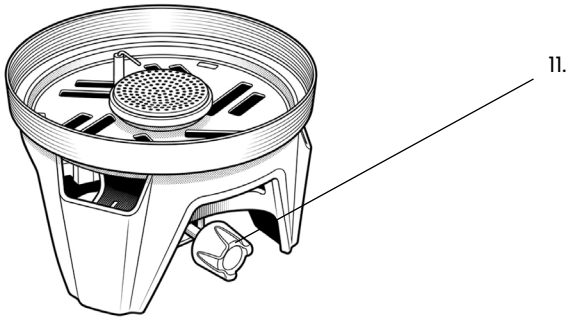

Dele:
1. Aluminiumgryde
2. Isolerende neoprenovertræk
3. Brænderhus / grydestøtte med vindskærm
4. Brænderhoved
5. Kogebrænderbase
6. Piezotænding
7. Gaspatrontilslutning
8. Sammenfoldeligt håndtag med silikone
9. Integreret varmeveksler
10. Silikonelåg med damphul
11. Flammekontrolknap

Brug:

⚠ FARE FOR KULILTE

- MÅ KUN BRUGES I GODT VENTILEREDE OMRÅDER. Må ikke bruges i campingvogne, telte, biler, fartøjer, autocampere eller lignende steder.
- Dette apparat bruger ilt og producerer forbrændingsprodukter, som kan forårsage kulilteforgiftning.
- Tilgængelige dele kan være meget varme. Brug varmebestandige handsker, når apparatet, gryden eller låget håndteres under og efter brug.
- Hold små børn væk fra apparatet.
- Brug ikke apparatet forkert eller til andre formål end det, det er beregnet til.
- Apparatet må ikke modificeres.
- Forsøg ikke at reparere apparatet. Hvis du ikke kan afhjælpe en fejl ved at følge denne vejledning, skal du kontakte forhandleren eller easy camp Kundeservice. Kontaktoplysningerne findes på sidste side.
- Efterlad aldrig apparatet uden opsyn, når det er tændt.
- Håndter apparatet forsigtigt. Sørg for ikke at tabe det. Flyt ikke apparatet under brug.
- Kontrollér, at pakningerne sidder korrekt og er i god stand, før apparatet tilsluttes gaspatronen. Brug ikke apparatet, hvis en pakning er beskadiget eller slidt.
- Brug ikke apparatet med en tom gryde. Tilsæt altid vand i gryden, før brænderen tændes. Opvarmning af en tom gryde kan beskadige gryden, varmeveksleren og apparatet og kan skabe risiko for brand eller forbrændinger.
- Fyld ikke over den maksimale påfyldningsmarkering inde i gryden. Vær yderst forsigtig, når vand opvarmes til eller tæt på den maksimale kapacitetsmarkering. Der kan ske overkogning, som kan forårsage skoldning eller anden personskade.
- Sørg for, at damphullet i låget ikke er blokeret under brug. Varm damp kan forårsage forbrændinger.
- Brug kun dette apparat med den medfølgende gryde. Forsøg ikke at montere eller bruge andre gryder, pander eller køkkengrej på kogebrænderbasen.
- Brug ikke apparatet, hvis det er utæt, beskadiget eller ikke fungerer korrekt.
- Apparatet skal bruges på en stabil og vandret overflade.
- Apparatet skal bruges væk fra brandbare materialer og med de minimale afstande til tilstødende overflader, for eksempel vægge og lofter, som vist nedenfor eller til højre.

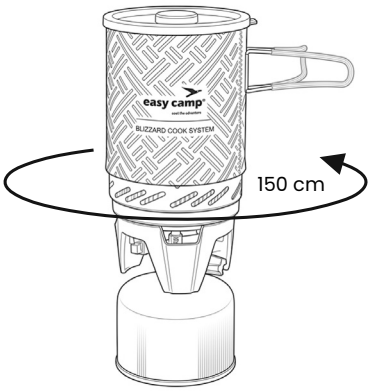

Tilslutning af apparatet til en gaspatron

For at kunne bruge apparatet skal du købe en gaspatron, der er egnet til dette specifikke apparat. Se tabellen TEKNISKE DATA for information om den korrekte type gaspatron.

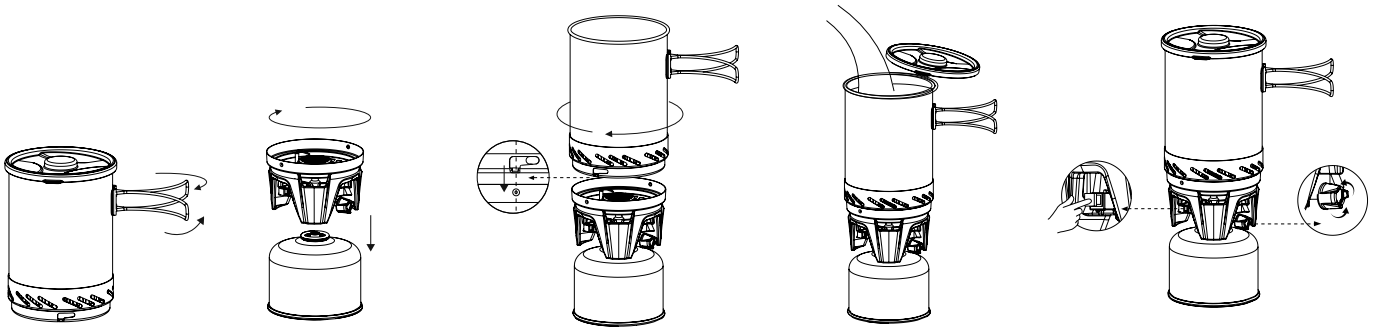

1. Placer gaspatronen på en plan og stabil overflade.
2. Sørg for, at flammekontrolknappen (11) er helt lukket ved at dreje den med uret mod symbolet "–".
3. Fjern beskyttelseshætten fra gaspatronen, hvis den er monteret. Hold patronen oprejst, og skru forsigtigt gaspatrontilslutningen (7) på den gevindskårne ventil på EN 417-patronen ved at dreje med uret. Spænd kun med hånden. Spænd ikke for hårdt, da det kan beskadige tætningspakningen eller O-ringen. Der kan kortvarigt frigives gas under tilslutningen.
4. Hold gaspatronen oprejst og væk fra varme- eller antændelseskilder.
5. Kontrollér altid alle samlinger for lækager, før apparatet tændes. Brug aldrig en flamme til at kontrollere for lækager.
6. Lad aldrig apparatet være tilsluttet en gaspatron, når det ikke er i brug.
7. Placer aluminiumgryden oven på brænderen. Sørg for, at åbningerne i de dedikerede riller på den integrerede varmeveksler (9) er justeret med stifterne inde i brænderhuset / grydestøtten med vindskærm (3). Drej med uret for at låse gryden på plads.
8. Hæld rent vand i gryden. Fyld ikke over den maksimale påfyldningsmarkering inde i gryden. Sæt låget (10) sikkert på, og sørg for, at damphullet ikke er blokeret.

Tænding af gasapparatet

1. Sørg for, at apparatet er samlet, og at gaspatronen er tilsluttet i overensstemmelse med ovenstående instruktioner.
2. Åbn flammekontrolknappen (11) ved at dreje den mod uret mod symbolet "+".
3. Tryk straks på piezotændingen (6), og hold den nede, indtil brænderen tænder.
4. Hvis tændingen mislykkes efter 3 til 5 forsøg, skal flammekontrolknappen (11) lukkes, og der skal ventes mindst 5 minutter, før der forsøges igen, så ubrændt gas kan spredes.
5. Når brænderen er tændt, justeres flammen med flammekontrolknappen (11).
6. Drej mod uret mod "+" for at øge flammen. Drej med uret mod "–" for at reducere flammen.
7. Den korrekte flamme skal være blå og stabil.
8. Åbn ikke flammekontrolknappen ud over den maksimale flammeniveau, da dette kan forårsage flammeudslag og spilde gas.
9. Flyt ikke apparatet eller gaspatronen, mens brænderen er tændt. Lad apparatet varme op i cirka 1 minut for at stabilisere flammen.

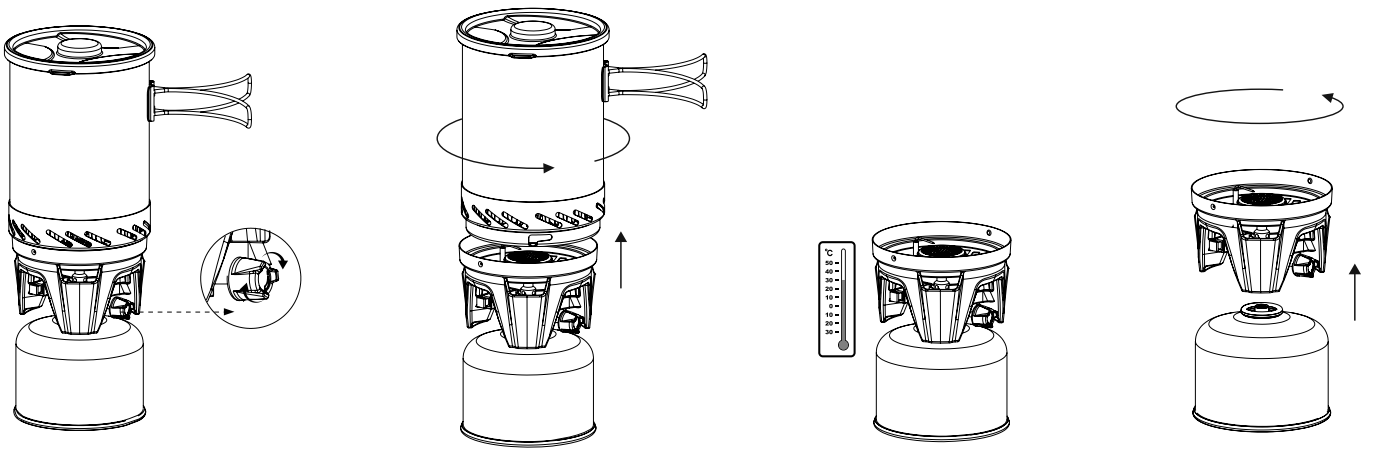

Efter brug
1. Sørg for, at flammekontrolknappen (11) er drejet helt med uret. Lad kogebrænderet køle helt af, før det håndteres.
2. Fjern gryden (1) fra kogebrænderbasen (5) ved at dreje den mod uret.
3. Skru forsigtigt gaspatronen af gaspatrontilslutningen (7). Der kan frigives en lille mængde gas under frakoblingen. Dette er normalt.
4. Sæt beskyttelseshætten på gaspatronen igen efter frakobling. Opbevar patronen oprejst på et køligt, tørt og godt ventileret sted, væk fra direkte sollys og varme.
5. Placer kogebrænderbasen inde i gryden. Under transport kan gaspatronen også opbevares inde i gryden, men der er kun plads til gaspatroner på 100 eller 230 g.
6. Sæt låget på gryden.
7. Kontrollér altid, at apparatet er rent og fri for snavs eller rester, før det opbevares.

Vigtigt
- Kogebrænderens hus og andre dele kan være varme efter brug. Håndter dem forsigtigt.
- De rustfri ståldele kan misfarves på grund af varme. Dette er normalt og påvirker ikke ydeevnen.
- Der kan forekomme en kort hvæsende lyd eller en lille gasudledning, når patronen tilsluttes eller frakobles. Dette er normalt.

For din sikkerhed: Hvis du lugter gas
- Hvis der er en lækage på apparatet, gaslugt, skal du straks tage det udendørs til et godt ventileret og flammefrit sted, hvor lækagen kan opdages og standses.
- Forsøg ikke at tænde apparatet.
- Sluk alle åbne flammer.
- Frakobl gaspatronen, hvis det kan gøres sikkert.
- Gå til et godt ventileret sted, og kontakt service.
- Hvis du ønsker at kontrollere apparatet for lækager, skal det gøres udendørs. Forsøg ikke at finde lækager med en flamme. Brug sæbevand. Læs instruktionerne under "SÅDAN KONTROLLERER DU FOR LÆKAGER MED SÆBEVAND".
- Hvis lugten fortsætter, skal du kontakte forhandleren eller easy camp Kundeservice, se kontaktoplysninger på sidste side, og straks stoppe med at bruge apparatet.

Udskiftning eller frakobling af gaspatronen
- Kontrollér, at brænderne er slukket, før gaspatronen eller gasflasken frakobles.
- Patronen kan frakobles eller tilsluttes igen, selv om der stadig er gas tilbage.
- Drej flammekontrolknappen (11) helt med uret.
- Gaspatronen skal skiftes på et godt ventileret sted, helst udendørs og væk fra alle antændelseskilder, såsom åbne flammer, tændflammer og elektriske varmeapparater, samt væk fra andre personer.
- Skru gaspatronen af gaspatrontilslutningen. Vær forsigtig, da apparatet kan være varmt.
- Kontrollér indholdet i en patron ved at ryste den og lytte efter lyden af flydende gas.
- Bortskaf patronen i henhold til instruktionerne trykt på den.
- For at sikre en sikker tilslutning af en ny gaspatron til apparatet skal du læse "TILSLUTNING AF APPARATET TIL EN GASPATRON".

Rengøring og vedligeholdelse
- Lad altid apparatet køle helt af, før det rengøres eller vedligeholdes.
- Blokér ikke ventilationen eller forbrændingsluften omkring apparatet.
- Efterlad aldrig apparatet uden opsyn, når det er varmt eller i brug.
- Apparatet må ikke modificeres.
- FORSIGTIG: Tilgængelige dele kan blive meget varme. Hold små børn væk hele tiden.
- Hold området omkring apparatet frit for brændbare materialer, brandfarlige dampe og væsker.

Regelmæssig rengøring
- Kontrollér apparatets generelle tilstand visuelt, og rengør det regelmæssigt.
- Brug en stiv børste til at rengøre brænderhovedet, og sørg for, at det er fri for insekter, edderkopper eller andre blokeringer.
- Brug en blød klud med varmt sæbevand til at rengøre de øvrige dele af brænderen. Brug ikke aggressive rengøringsmidler.
- Hold tænderen og området omkring brænderhovedet fri for fedt, snavs og rester for at sikre nem tænding.
- Rengør kogebrænder, vindskærm og gryde ofte for at undgå ophobning af fedt.

Vedligeholdelse og inspektion
- Kontrollér pakningerne regelmæssigt for at sikre, at de er i god stand. Hvis der er tegn på slid eller skade, skal de udskiftes med nye pakninger. Kontakt din forhandler eller easy camp Kundeservice, se kontaktoplysningerne på sidste side.
- Det anbefales at få apparatet serviceret årligt. Hvis injektoren bliver blokeret, må den kun udskiftes af en autoriseret person.

Sådan kontrollerer du for lækager med sæbevand
- Brug en blød klud, og vrid den op i sæbevand.
- Påfør en lille mængde sæbevand på alle samlinger på de gasførende dele.
- Hvis der er en lækage, vil der opstå bobler i sæbevandet.
- Hvis du opdager en lækage, skal du straks stoppe med at bruge apparatet og kontakte din forhandler eller easy camp Kundeservice, se kontaktoplysningerne på sidste side.

Opbevaring
- Sørg for, at apparatet er kølet helt af før opbevaring.
- Frakobl altid gaspatronen, før apparatet opbevares.
- Opbevar både apparatet og patronen på et tørt, godt ventileret sted, fri for støv og snavs og væk fra direkte varme og sollys.
- Opbevar patronen oprejst, utilgængeligt for børn og væk fra antændelseskilder.

Denne vejledning findes også på:
www.easycamp.com

easy camp® is a reg. trademark of Oase Outdoors
EU: Kornvej 9, DK-7323 Give, Denmark
UK: One Glass Wharf, Bristol, BS2 0ZX

easy camp Kundeservice
Email: info@easycamp.com
easycamp.com
Tel.: +45 70 50 59 00

NO BRUKSVEILEDNING

VIGTIG

Les denne bruksveiledningen nøye for å gjøre deg kjent med apparatet før du kobler det til gassbeholderen. Ta vare på denne veiledningen for fremtidig bruk. Manglende overholdelse av disse instruksjonene kan føre til brann eller eksplosjon som kan forårsake skade på eiendom, personskade eller dødsfall.

TEKNISKE DATA

Produktnavn:	**BLIZZARD COOK SYSTEM**
Modellnummer:	680338
Gasstype:	Butan-propanblanding
Kategori:	Direkte damptrykk
Type gassbeholder:	Bruk kun FIRE-MAPLE FMS-G2 230 g butan-propangassbeholder i samsvar med EN 417. Ikke forsøk å montere andre typer.
Nominell belastning, hovedbrenner:	Qn : 2,2 kW, 158 g/h
Injektorstørrelse:	Ø 0,23 mm

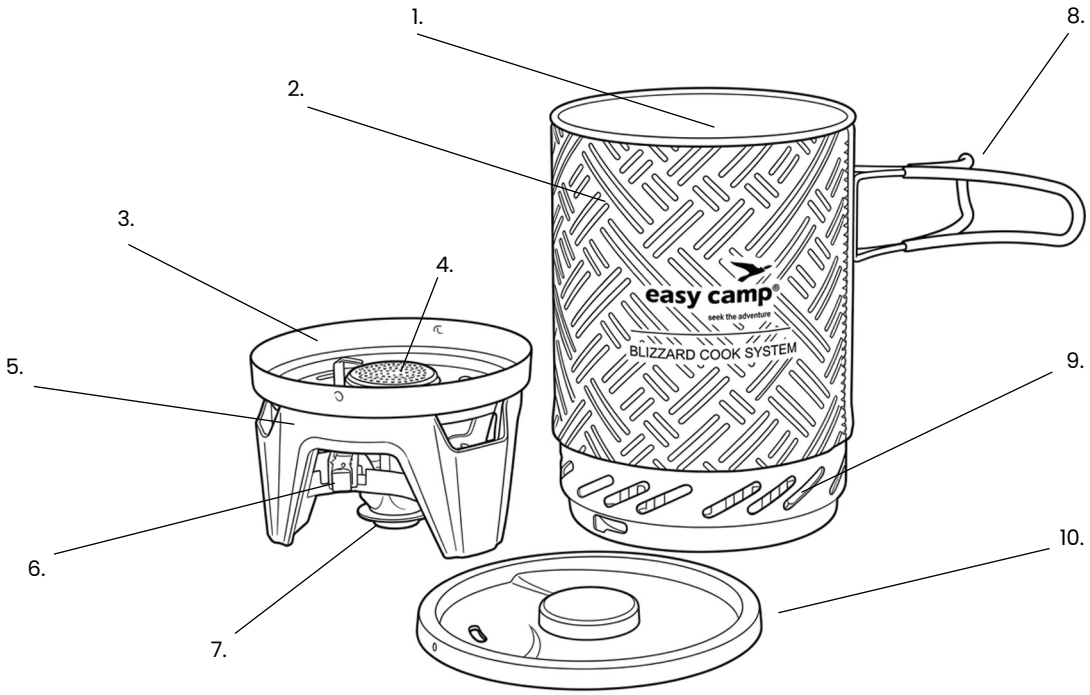

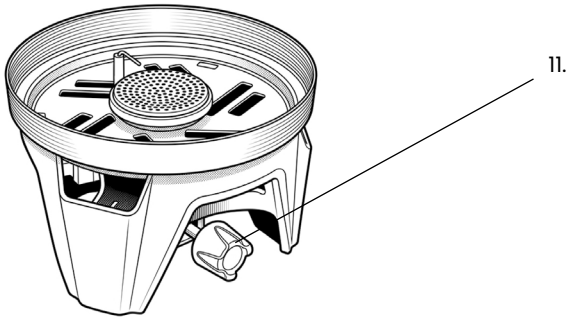

Deler:
1. Kjele av aluminium
2. Isolerende neoprentrekk
3. Brennerhus / kjelestøtte med vindskjerm
4. Brennerhode
5. Kjøkkenbase
6. Piezotenning
7. Kobling for gassbeholder
8. Sammenleggbart håndtak med silikon
9. Integrert varmeveksler
10. Silikonlokk med damphull
11. Flammereguleringsknapp

Bruk:

⚠ FARE FOR KARBONMONOKSID

- MÅ KUN BRUKES I GODT VENTILERTE OMRÅDER. Må ikke brukes i campingvogner, telt, biler, fartøy, bobiler eller lignende steder.
- Dette apparatet bruker oksygen og produserer forbrenningsprodukter som kan forårsake karbonmonoksidforgiftning.
- Tilgjengelige deler kan være svært varme. Bruk varmebestandige hansker når du håndterer apparatet, kjelen eller lokket under og etter bruk.
- Hold små barn unna apparatet.
- Ikke bruk apparatet feil eller til andre formål enn det er beregnet for.
- Ikke modifiser apparatet.
- Ikke forsøk å reparere apparatet. Hvis du ikke kan utbedre en feil ved å følge disse instruksjonene, kontakt forhandleren eller easy camp Kundeservice. Kontaktopplysninger finnes på siste side.
- La aldri apparatet stå uten tilsyn når det er tent.
- Håndter apparatet forsiktig. Pass på at du ikke mister det. Ikke flytt apparatet under bruk.
- Kontroller at pakningene er på plass og i god stand før apparatet kobles til gassbeholderen. Ikke bruk apparatet dersom en pakning er skadet eller slitt.
- Ikke bruk apparatet med en tom kjele. Tilsett alltid vann i kjelen før du tenner brenneren. Oppvarming av en tom kjele kan skade kjelen, varmeveksleren og apparatet, og kan medføre risiko for brann eller brannskader.
- Ikke fyll over den maksimale fyllingsmerkingen på innsiden av kjelen. Vær svært forsiktig når du varmer vann til eller nær den maksimale kapasitetsmerkingen. Overkoking kan oppstå og forårsake skålding eller annen personskade.
- Sørg for at damphullet i lokket ikke er blokkert under bruk. Varm damp kan forårsake brannskader.
- Bruk dette apparatet kun med den medfølgende kjelen. Ikke forsøk å montere eller bruke andre kjeler, panner eller annet kokeutstyr på kjøkkenbasen.
- Ikke bruk apparatet hvis det lekker, er skadet eller ikke fungerer som det skal.
- Apparatet skal brukes på en stabil og horisontal overflate.
- Apparatet skal brukes borte fra brennbare materialer, med minimumsavstand til tilstøtende flater, for eksempel vegger og tak, som vist nedenfor eller til høyre.

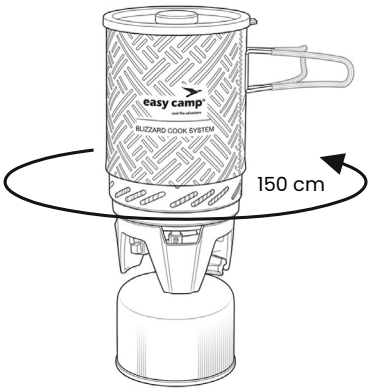

Kobling av apparatet til en gassbeholder

For å kunne bruke apparatet må du kjøpe en gassbeholder som er egnet for dette spesifikke apparatet. Se tabellen TEKNISKE DATA for informasjon om riktig type gassbeholder.

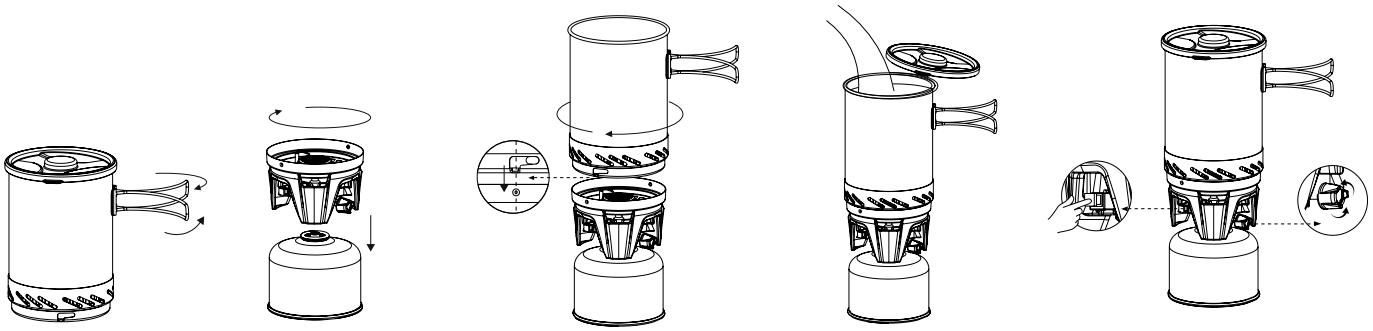

1. Plasser gassbeholderen på en flat og stabil overflate.
2. Kontroller at flammereguleringsknappen (11) er helt lukket ved å dreie den med klokken mot symbolet «–».
3. Fjern beskyttelseshetten fra gassbeholderen hvis den er montert. Hold beholderen oppreist og skru koblingen for gassbeholder (7) forsiktig på den gjengede ventilen på EN 417-beholderen ved å dreie med klokken. Stram kun til for hånd. Ikke stram for hardt, da dette kan skade tetningspakningen eller O-ringen. En kort gassutslipp kan forekomme under tilkoblingen.
4. Hold gassbeholderen oppreist og borte fra varme- eller tennkilder.
5. Kontroller alltid alle koblinger for lekkasjer før apparatet tennes. Bruk aldri en flamme for å kontrollere lekkasjer.
6. La aldri apparatet være koblet til en gassbeholder når det ikke er i bruk.
7. Plasser aluminiumskjelen på toppen av brenneren. Sørg for at åpningene i de angitte sporene på den integrerte varmeveksleren (9) er på linje med tappene inne i brennerhuset / kjelestøtten med vindskjerm (3). Drei med klokken for å låse kjelen på plass.
8. Hell rent vann i kjelen. Ikke fyll over den maksimale fyllingsmerkingen på innsiden av kjelen. Sett på lokket (10) på en sikker måte og sørg for at damphullet ikke er blokkert.

Tenning av gassapparatet

1. Kontroller at apparatet er montert og at gassbeholderen er koblet til i samsvar med instruksjonene ovenfor.
2. Åpne flammereguleringsknappen (11) ved å dreie den mot klokken mot symbolet «+».
3. Trykk umiddelbart på piezotenningen (6) og hold den inne til brenneren tennes.
4. Hvis tenningen mislykkes etter 3 til 5 forsøk, lukk flammereguleringsknappen (11) og vent minst 5 minutter før du prøver igjen, slik at ubrent gass kan forsvinne.
5. Når brenneren er tent, justerer du flammen med flammereguleringsknappen (11).
6. Drei mot klokken mot «+» for å øke flammen. Drei med klokken mot «–» for å redusere flammen.
7. Riktig flamme skal være blå og stabil.
8. Ikke åpne flammereguleringsknappen utover maksimalt flammenivå, da dette kan føre til flammeutslag og sløse med gass.
9. Ikke flytt apparatet eller gassbeholderen mens brenneren er tent. La apparatet varmes opp i omtrent 1 minutt for å stabilisere flammen.

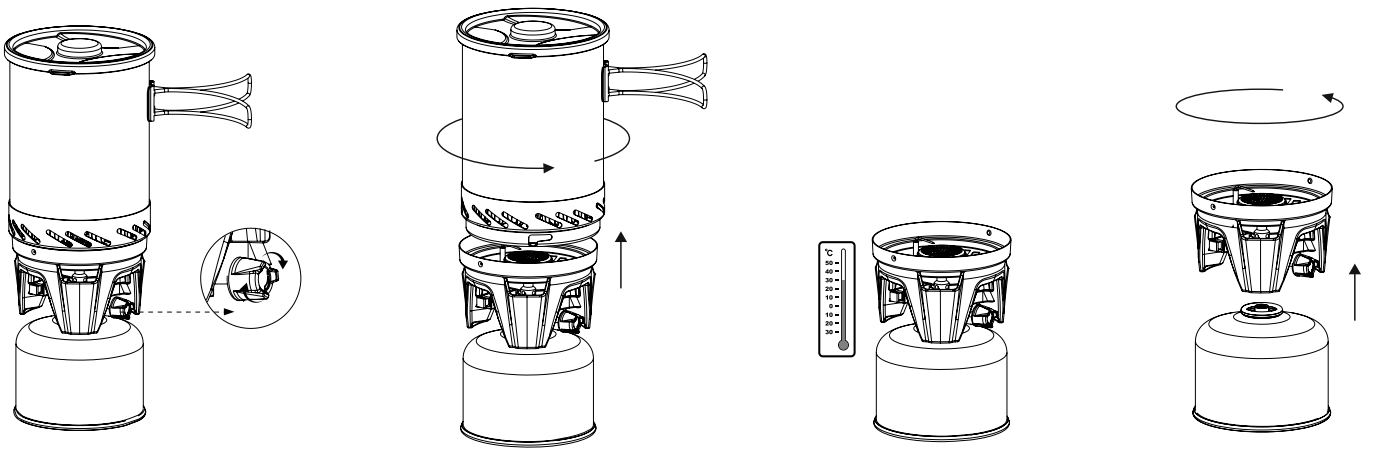

Efter bruk
1. Kontroller at flammereguleringsknappen (11) er dreid helt med klokken. La kjøkkenet avkjøles helt før du håndterer det.
2. Fjern kjelen (1) fra kjøkkenbasen (5) ved å dreie den mot klokken.
3. Skru gassbeholderen forsiktig av koblingen for gassbeholder (7). En liten mengde gass kan slippe ut under frakobling. Dette er normalt.
4. Sett beskyttelseshetten på gassbeholderen igjen etter frakobling. Oppbevar beholderen oppreist på et kjølig, tørt og godt ventilert sted, borte fra direkte sollys og varme.
5. Plasser kjøkkenbasen inne i kjelen. Under transport kan gassbeholderen også oppbevares inne i kjelen, men det er kun plass til gassbeholdere på 100 eller 230 g.
6. Sett lokket på kjelen.
7. Kontroller alltid at apparatet er rent og fritt for smuss eller rester før oppbevaring.

Viktig
- Kjøkkenkroppen og andre deler kan være varme etter bruk. Håndter med forsiktighet.
- Deler i rustfritt stål kan misfarges på grunn av varme. Dette er normalt og påvirker ikke ytelsen.
- En kort hvesende lyd eller en liten gassutslipp kan forekomme når beholderen festes eller tas av. Dette er normalt.

For din sikkerhet: Hvis du lukter gass
- Hvis apparatet lekker, gasslukt, ta det umiddelbart utendørs til et godt ventilert og flammefritt sted der lekkasjen kan oppdages og stanses.
- Ikke forsøk å tenne apparatet.
- Slukk alle åpne flammer.
- Koble fra gassbeholderen dersom dette kan gjøres trygt.
- Gå til et godt ventilert sted og kontakt service.
- Hvis du ønsker å kontrollere apparatet for lekkasjer, skal dette gjøres utendørs. Ikke forsøk å oppdage lekkasjer med en flamme. Bruk såpevann. Les instruksjonene under «SLIK KONTROLLERER DU LEKKASJER MED SÅPEVANN».
- Hvis lukten vedvarer, kontakt forhandleren eller easy camp Kundeservice, se kontaktopplysninger på siste side, og slutt umiddelbart å bruke apparatet.

Bytte eller frakobling av gassbeholderen
- Kontroller at brennerne er slukket før gassbeholderen eller gassflasken kobles fra.
- Beholderen kan kobles fra eller kobles til igjen selv om det fortsatt er noe gass igjen.
- Drei flammereguleringsknappen (11) helt med klokken.
- Gassbeholderen skal byttes på et godt ventilert sted, fortrinnsvis utendørs og borte fra alle tennkilder, som åpne flammer, tennflammer og elektriske varmeapparater, og borte fra andre personer.
- Skru gassbeholderen av koblingen for gassbeholder. Vær forsiktig, da apparatet kan være varmt.
- Kontroller innholdet i en beholder ved å riste den og lytte etter lyden av flytende gass.
- Kast beholderen i samsvar med instruksjonene som er trykt på den.
- For å sikre trygg tilkobling av en ny gassbeholder til apparatet, les «KOBLING AV APPARATET TIL EN GASSBEHOLDER».

Rengjøring og vedlikehold
- La alltid apparatet avkjøles helt før rengjøring eller vedlikehold.
- Ikke blokker ventilasjon eller forbrenningsluft rundt apparatet.
- La aldri apparatet stå uten tilsyn når det er varmt eller i bruk.
- Ikke modifiser apparatet.
- FORSIKTIG: Tilgjengelige deler kan bli svært varme. Hold små barn unna til enhver tid.
- Hold området rundt apparatet fritt for brennbare materialer, brannfarlig damp og væsker.

Regelmessig rengjøring
- Kontroller den generelle tilstanden til apparatet visuelt og rengjør det regelmessig.
- Bruk en stiv børste til å rengjøre brennerhodet og kontroller at det er fritt for insekter, edderkopper eller andre hindringer.
- Bruk en myk klut med varmt såpevann til å rengjøre de andre delene av brenneren. Ikke bruk aggressive rengjøringsmidler.
- Hold tenneren og området rundt brennerhodet fritt for fett, smuss og rester for å sikre enkel tenning.
- Rengjør kjøkkenet, vindskjermen og kjelen ofte for å unngå opphopning av fett.

Vedlikehold og inspeksjon
- Kontroller pakningene regelmessig for å sikre at de er i god stand. Hvis det er tegn på slitasje eller skade, må de erstattes med nye pakninger. Kontakt forhandleren eller easy camp Kundeservice, se kontaktopplysninger på siste side.
- Det anbefales å få apparatet til service hvert år. Hvis injektoren blir blokkert, må den kun skiftes av en autorisert person.

Slik kontrollerer du lekkasjer med såpevann
- Bruk en myk klut og vri den opp i såpevann.
- Påfør en liten mengde såpevann på alle koblinger på de gassførende delene.
- Hvis det er lekkasje, vil det oppstå bobler i såpevannet.
- Hvis du oppdager en lekkasje, må du umiddelbart slutte å bruke apparatet og kontakte forhandleren eller easy camp Kundeservice, se kontaktopplysninger på siste side.

Oppbevaring
- Kontroller at apparatet er helt avkjølt før oppbevaring.
- Koble alltid fra gassbeholderen før apparatet lagres.
- Oppbevar både apparatet og beholderen på et tørt, godt ventilert sted, fritt for støv og smuss og borte fra direkte varme og sollys.
- Oppbevar beholderen oppreist, utenfor rekkevidde for barn og tennkilder.

Denne bruksveiledningen er også tilgjengelig på:
www.easycamp.com

easy camp® is a reg. trademark of Oase Outdoors
EU: Kornvej 9, DK-7323 Give, Denmark
UK: One Glass Wharf, Bristol, BS2 0ZX

easy camp Kundeservice
Email: info@easycamp.com
easycamp.com
Tel.: +45 70 50 59 00

SE BRUKSANVISNING

VIGTIGT

Läs dessa bruksanvisningar noggrant så att du blir förtrogen med apparaten innan du ansluter den till gasbehållaren.
Spara dessa instruktioner för framtida bruk.
Underlåtenhet att följa dessa instruktioner kan leda till brand eller explosion som kan orsaka egendomsskador, personskador eller dödsfall.

TEKNISKA DATA

Produktnamn:	**BLIZZARD COOK SYSTEM**
Modellnummer:	680338
Typ av gas:	Butan-propanblandning
Kategori:	Direkt ångtryck
Typ av gasbehållare:	Använd endast butan-propanbehållaren FIRE-MAPLE FMS-G2 230 g i enlighet med EN 417. Försök inte montera andra typer.
Nominell effekt för huvudbrännare:	Qn : 2,2 kW, 158 g/h
Injektorstorlek:	Ø 0,23 mm

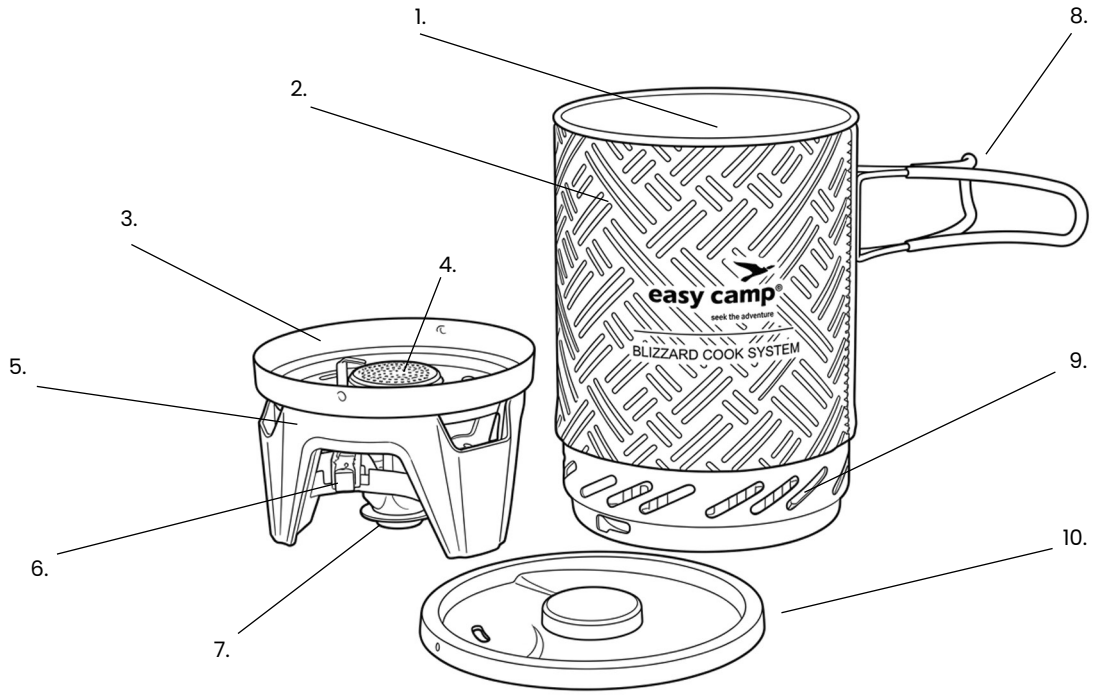

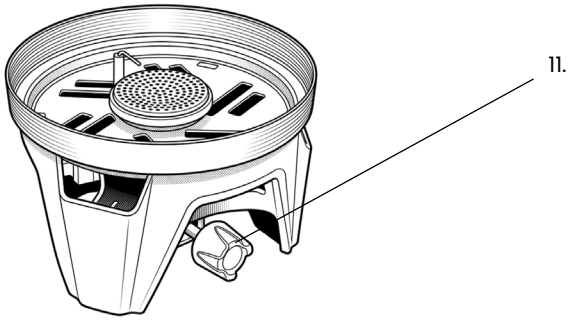

Delar:
1. Kastrull av aluminium
2. Isolerande neoprenöverdrag
3. Brännarhus / kastrullstöd med vindskydd
4. Brännarhuvud
5. Köksbas
6. Piezotändning
7. Anslutning för gasbehållare
8. Fällbart handtag med silikon
9. Integrerad värmeväxlare
10. Silikonlock med ånghål
11. Reglage för flamma

Användning:

⚠ RISK FÖR KOLMONOXID

- FÅR ENDAST ANVÄNDAS I VÄLVENTILERADE OMRÅDEN. Använd inte i husvagnar, tält, bilar, vattenfarkoster, husbilar eller liknande platser.
- Apparaten förbrukar syre och producerar förbränningsprodukter som kan orsaka kolmonoxidförgiftning.
- Åtkomliga delar kan vara mycket varma. Använd värmebeständiga handskar när du hanterar apparaten, kastrullen eller locket under och efter användning.
- Håll små barn borta från apparaten.
- Använd inte apparaten felaktigt eller för andra ändamål än den är avsedd för.
- Modifiera inte apparaten.
- Försök inte reparera apparaten. Om du inte kan åtgärda ett fel genom att följa dessa instruktioner ska du kontakta återförsäljaren eller easy camp kundservice. Kontaktuppgifter finns på sista sidan.
- Lämna aldrig apparaten utan uppsikt när den är tänd.
- Hantera apparaten varsamt. Se till att inte tappa den. Flytta inte apparaten under användning.
- Kontrollera att tätningarna sitter på plats och är i gott skick innan apparaten ansluts till gasbehållaren. Använd inte apparaten om en tätning är skadad eller sliten.
- Använd inte apparaten med en tom kastrull. Tillsätt alltid vatten i kastrullen innan brännaren tänds. Uppvärmning av en tom kastrull kan skada kastrullen, värmeväxlaren och apparaten och kan skapa brand- eller brännskaderisk.
- Fyll inte över markeringen för maximal påfyllning inuti kastrullen. Var ytterst försiktig när vatten värms upp till eller nära markeringen för maximal kapacitet. Överkokning kan ske och orsaka skållning eller annan skada.
- Kontrollera att ånghålet i locket inte är blockerat under användning. Varm ånga kan orsaka brännskador.
- Använd endast apparaten med den medföljande kastrullen. Försök inte montera eller använda andra kastruller, stekpannor eller kokkärl på köksbasen.
- Använd inte apparaten om den läcker, är skadad eller inte fungerar korrekt.
- Apparaten ska användas på en stabil och horisontell yta.
- Apparaten ska användas på avstånd från brandfarliga material och med minimiavstånd till angränsande ytor, exempelvis väggar och tak, enligt vad som visas nedan eller till höger.

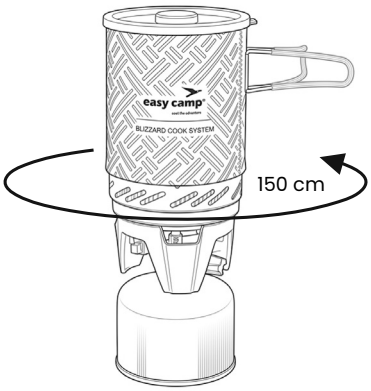

Anslutning av apparaten till en gasbehållare
För att kunna använda apparaten behöver du köpa en gasbehållare som är lämplig för just denna apparat. Se tabellen TEKNISKA DATA för information om rätt typ av gasbehållare.

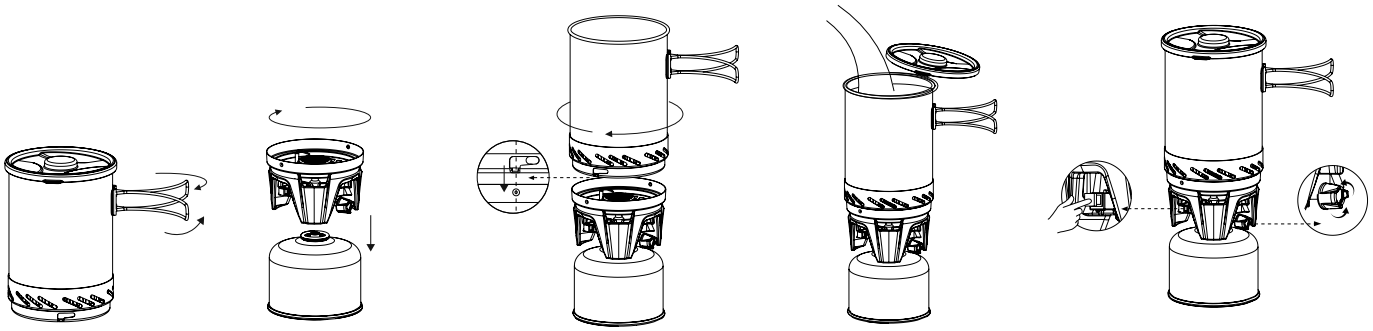

1. Placera gasbehållaren på en plan och stabil yta.
2. Kontrollera att flamreglaget (11) är helt stängt genom att vrida det medurs mot symbolen ”–”.
3. Ta bort skyddslocket från gasbehållaren om det finns ett. Håll behållaren upprätt och skruva försiktigt fast gasbehållaranslutningen (7) på den gängade ventilen på EN 417-behållaren genom att vrida medurs. Dra endast åt för hand. Dra inte åt för hårt, eftersom detta kan skada tätningspackningen eller O-ringen. En kort gasutsläpp kan förekomma vid anslutning.
4. Håll gasbehållaren upprätt och borta från värme- eller antändningskällor.
5. Kontrollera alltid alla anslutningar med avseende på läckage innan apparaten tänds. Använd aldrig en låga för att kontrollera läckage.
6. Lämna aldrig apparaten ansluten till en gasbehållare när den inte används.
7. Placera aluminiumkastrullen ovanpå brännaren. Kontrollera att öppningarna i de avsedda spåren på den integrerade värmeväxlaren (9) är i linje med stiften inuti brännarhuset / kastrullstödet med vindskydd (3). Vrid medurs för att låsa kastrullen på plats.
8. Häll rent vatten i kastrullen. Fyll inte över markeringen för maximal påfyllning inuti kastrullen. Sätt fast locket (10) ordentligt och kontrollera att ånghålet inte är blockerat.

Tändning av gasapparaten
1. Kontrollera att apparaten är monterad och att gasbehållaren är ansluten enligt instruktionerna ovan.
2. Öppna flamreglaget (11) genom att vrida det moturs mot symbolen ”+”.
3. Tryck omedelbart på piezotändningen (6) och håll den intryckt tills brännaren tänds.
4. Om tändningen misslyckas efter 3 till 5 försök ska flamreglaget (11) stängas och du ska vänta minst 5 minuter innan du försöker igen, så att oförbränd gas hinner skingras.
5. När brännaren är tänd justerar du lågan med flamreglaget (11).
6. Vrid moturs mot ”+” för att öka lågan. Vrid medurs mot ”–” för att minska lågan.
7. Rätt låga ska vara blå och stabil.
8. Öppna inte flamreglaget bortom den maximala flaminställningen, eftersom detta kan orsaka flammor och slösa gas.
9. Flytta inte apparaten eller gasbehållaren medan brännaren är tänd. Låt apparaten värmas upp i cirka 1 minut för att stabilisera lågan.

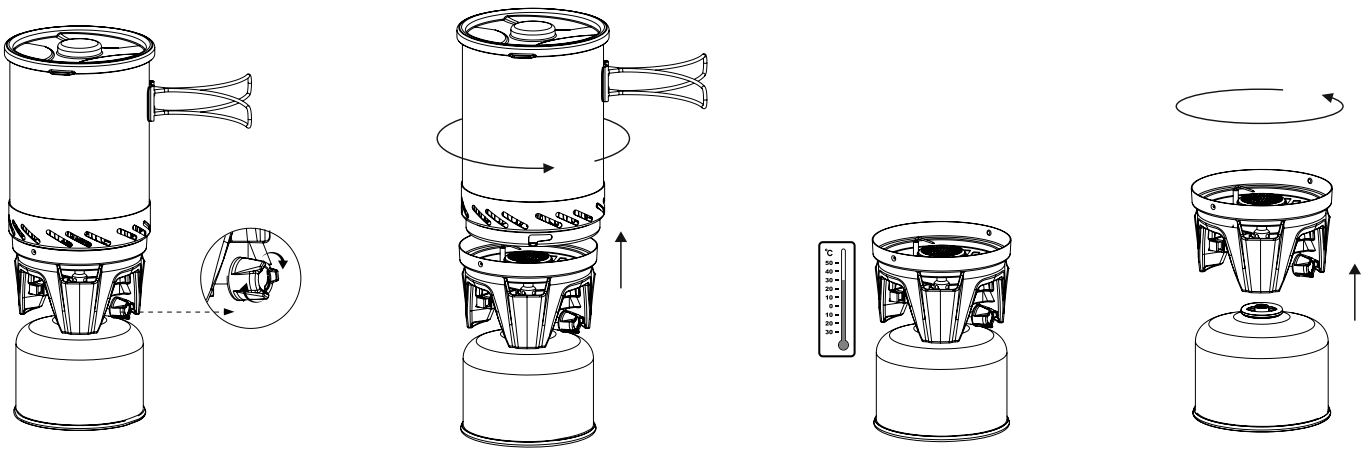

Efter användning
1. Kontrollera att flamreglaget (11) är helt vridet medurs. Låt köket svalna helt innan du hanterar det.
2. Ta bort kastrullen (1) från köksbasen (5) genom att vrida den moturs.
3. Skruva försiktigt loss gasbehållaren från gasbehållaranslutningen (7). En liten mängd gas kan släppas ut vid frånkoppling. Detta är normalt.
4. Sätt tillbaka skyddslocket på gasbehållaren efter frånkoppling. Förvara behållaren upprätt på en sval, torr och välventilerad plats, borta från direkt solljus och värme.
5. Placera köksbasen inuti kastrullen. Vid transport kan gasbehållaren också förvaras inuti kastrullen, men det finns endast plats för gasbehållare på 100 eller 230 g.
6. Sätt locket på kastrullen.
7. Kontrollera alltid att apparaten är ren och fri från smuts eller skräp innan förvaring.

Viktigt
- Kökskroppen och andra delar kan vara varma efter användning. Hantera med försiktighet.
- Delar av rostfritt stål kan missfärgas på grund av värme. Detta är normalt och påverkar inte funktionen.
- Ett kort väsande ljud eller ett litet gasutsläpp kan förekomma när behållaren ansluts eller tas bort. Detta är normalt.

För din säkerhet: Om du känner gaslukt
- Om apparaten läcker, gaslukt, ska du omedelbart ta den utomhus till en välventilerad och flammfri plats där läckaget kan upptäckas och stoppas.
- Försök inte tända apparaten.
- Släck alla öppna lågor.
- Koppla bort gasbehållaren om detta kan göras säkert.
- Gå till en välventilerad plats och kontakta service.
- Om du vill kontrollera apparaten för läckage ska detta göras utomhus. Försök inte upptäcka läckage med en låga. Använd tvålvatten. Läs instruktionerna under "SÅ HÄR KONTROLLERAR DU LÄCKAGE MED TVÅLVATTEN".
- Om lukten kvarstår ska du kontakta återförsäljaren eller easy camp kundservice, se kontaktuppgifter på sista sidan, och omedelbart sluta använda apparaten.

Byte eller frånkoppling av gasbehållaren
- Kontrollera att brännarna är släckta innan gasbehållaren eller gasflaskan kopplas bort.
- Behållaren kan kopplas bort eller återanslutas även om det finns gas kvar.
- Vrid flamreglaget (11) helt medurs.
- Gasbehållaren ska bytas på en välventilerad plats, helst utomhus och på avstånd från alla antändningskällor, såsom öppna lågor, tändlågor och elektriska värmare, samt borta från andra personer.
- Skruva loss gasbehållaren från gasbehållaranslutningen. Var försiktig eftersom apparaten kan vara varm.
- Kontrollera innehållet i en behållare genom att skaka den och lyssna efter ljudet av flytande gas.
- Kassera behållaren enligt instruktionerna som är tryckta på den.
- Läs "ANSLUTNING AV APPARATEN TILL EN GASBEHÅLLARE" för att säkerställa en säker anslutning av en ny gasbehållare till apparaten.

Rengöring och underhåll
- Låt alltid apparaten svalna helt före rengöring eller underhåll.
- Blockera inte ventilationen eller förbränningsluften runt apparaten.
- Lämna aldrig apparaten utan uppsikt när den är varm eller används.
- Modifiera inte apparaten.
- FÖRSIKTIGHET: Åtkomliga delar kan bli mycket varma. Håll små barn borta hela tiden.
- Håll området runt apparaten fritt från brännbara material, brandfarliga ångor och vätskor.

Regelbunden rengöring
- Kontrollera apparatens allmänna skick visuellt och rengör den regelbundet.
- Använd en styv borste för att rengöra brännarhuvudet och kontrollera att det är fritt från insekter, spindlar eller andra hinder.
- Använd en mjuk trasa med varmt tvålvatten för att rengöra brännarens övriga delar. Använd inte starka rengöringsmedel.
- Håll tändaren och området runt brännarhuvudet fritt från fett, smuts och skräp för att säkerställa enkel tändning.
- Rengör köket, vindskyddet och kastrullen ofta för att undvika ansamling av fett.

Underhåll och inspektion
- Kontrollera tätningarna regelbundet för att säkerställa att de är i gott skick. Om det finns tecken på slitage eller skada måste de bytas ut mot nya tätningar. Kontakta återförsäljaren eller easy camp kundservice, se kontaktuppgifter på sista sidan.
- Det rekommenderas att apparaten servas varje år. Om injektorn blockeras får den endast bytas av en auktoriserad person.

Så här kontrollerar du läckage med tvålvatten
- Använd en mjuk trasa och vrid ur den i tvålvatten.
- Applicera en liten mängd tvålvatten på alla anslutningar på gasförande delar.
- Om det finns en läcka uppstår bubblor i tvålvattnet.
- Om du upptäcker en läcka ska du omedelbart sluta använda apparaten och kontakta återförsäljaren eller easy camp kundservice, se kontaktuppgifter på sista sidan.

Förvaring
- Kontrollera att apparaten har svalnat helt före förvaring.
- Koppla alltid bort gasbehållaren innan apparaten förvaras.
- Förvara både apparaten och behållaren på en torr och välventilerad plats, fri från damm och smuts och borta från direkt värme och solljus.
- Förvara behållaren upprätt, utom räckhåll för barn och borta från antändningskällor.

Denna bruksanvisning finns även på:
www.easycamp.com

easy camp® is a reg. trademark of Oase Outdoors
EU: Kornvej 9, DK-7323 Give, Denmark
UK: One Glass Wharf, Bristol, BS2 0ZX

easy camp kundservice
Email: info@easycamp.com
easycamp.com
Tel.: +45 70 50 59 00

CZ NÁVOD K POUŽITÍ

DŮLEŽITÉ

Před připojením spotřebiče k plynové kartuši si pečlivě přečtěte tento návod k použití, abyste se se spotřebičem seznámili.
Tento návod si uschovejte pro budoucí použití.
Nedodržení těchto pokynů může vést k požáru nebo výbuchu, který může způsobit škody na majetku, zranění osob nebo smrt.

TECHNICKÉ ÚDAJE

Název výrobku:	**BLIZZARD COOK SYSTEM**
Číslo modelu:	680338
Typ plynu:	Směs butanu a propanu
Kategorie:	Přímý tlak par
Typ plynové kartuše:	Používejte pouze butan-propanovou kartuši FIRE-MAPLE FMS-G2 230 g v souladu s EN 417. Nepokoušejte se používat jiné typy.
Jmenovitý příkon hlavního hořáku:	Qn : 2,2 kW, 158 g/h
Velikost trysky:	Ø 0,23 mm

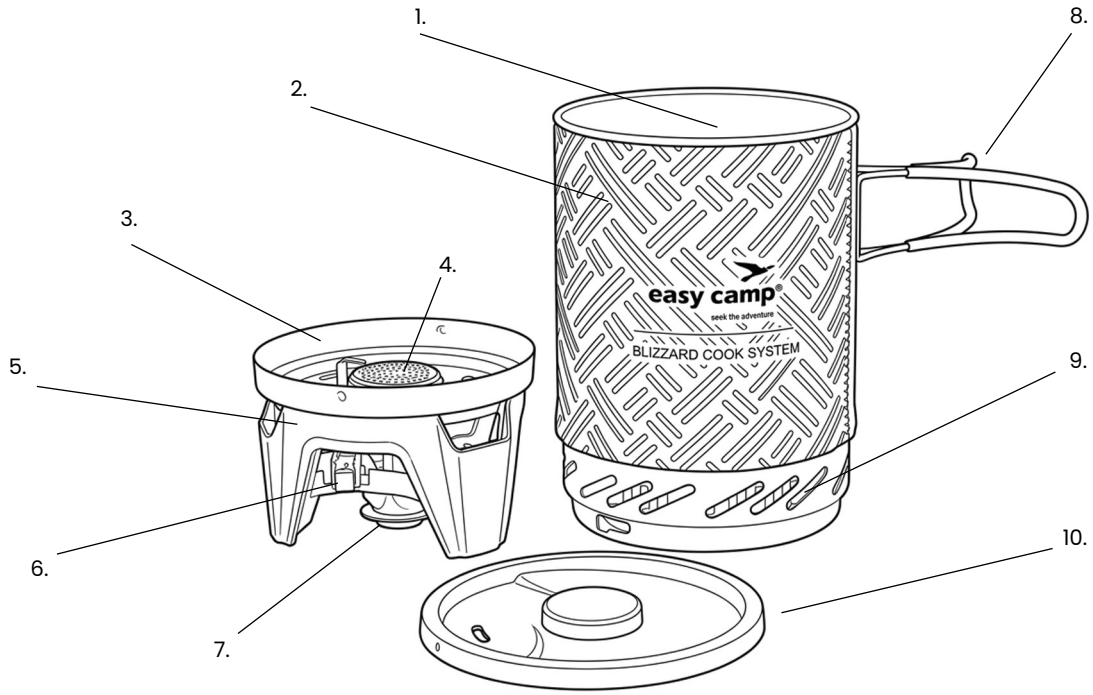

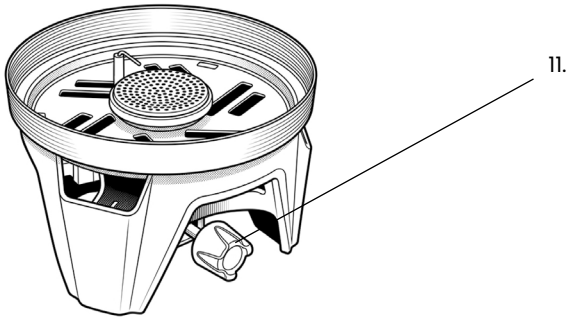

Součásti:
1. Hliníkový hrnec
2. Izolační neoprenový návlek
3. Těleso hořáku / držák hrnce s větrolamem
4. Hlava hořáku
5. Základna vařiče
6. Piezoelektrické zapalování
7. Připojení plynové kartuše
8. Skládací rukojeť se silikonem
9. Integrovaný výměník tepla
10. Silikonové víko s otvorem pro páru
11. Ovladač plamene

Použití:

⚠ NEBEZPEČÍ OXIDU UHELNATÉHO

- POUŽÍVEJTE POUZE V DOBŘE VĚTRANÝCH PROSTORECH. Nepoužívejte v karavanech, stanech, automobilech, plavidlech, obytných vozech ani na podobných místech.
- Tento spotřebič spotřebovává kyslík a vytváří produkty spalování, které mohou způsobit otravu oxidem uhelnatým.
- Přístupné části mohou být velmi horké. Při manipulaci se spotřebičem, hrncem nebo víkem během používání a po něm používejte žáruvzdorné rukavice.
- Malé děti udržujte mimo dosah spotřebiče.
- Nepoužívejte spotřebič nesprávným způsobem ani k jiným účelům, než ke kterým je určen.
- Spotřebič neupravujte.
- Nepokoušejte se spotřebič opravovat. Pokud nedokážete poruchu odstranit podle těchto pokynů, kontaktujte prodejce nebo zákaznický servis easy camp. Kontaktní údaje jsou uvedeny na poslední straně.
- Nikdy nenechávejte zapálený spotřebič bez dozoru.
- Se spotřebičem zacházejte opatrně. Dávejte pozor, aby vám neupadl. Během používání spotřebič nepřemisťujte.
- Před připojením spotřebiče k plynové kartuši zkontrolujte, zda jsou těsnění na svém místě a v dobrém stavu. Spotřebič nepoužívejte, pokud je těsnění poškozené nebo opotřebované.
- Nepoužívejte spotřebič s prázdným hrncem. Před zapálením hořáku vždy nalijte do hrnce vodu. Ohřívání prázdného hrnce může poškodit hrnec, výměník tepla a spotřebič a může způsobit nebezpečí požáru nebo popálení.
- Neplňte nad značku maximálního naplnění uvnitř hrnce. Při ohřevu vody až po značku maximální kapacity nebo blízko ní buďte mimořádně opatrní. Může dojít k přetečení, které může způsobit opaření nebo jiné zranění.
- Zajistěte, aby otvor pro páru ve víku nebyl během používání zablokován. Horká pára může způsobit popáleniny.
- Tento spotřebič používejte pouze s dodaným hrncem. Nepokoušejte se na základnu vařiče nasadit ani používat jiné hrnce, pánve nebo kuchyňské nádobí.
- Spotřebič nepoužívejte, pokud je netěsný, poškozený nebo nefunguje správně.
- Spotřebič musí být používán na stabilním a vodorovném povrchu.
- Spotřebič musí být používán mimo dosah hořlavých materiálů a při dodržení minimálních vzdáleností od přilehlých povrchů, například stěn a stropů, jak je uvedeno níže nebo vpravo.

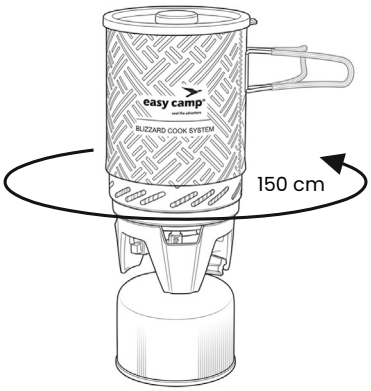

Připojení spotřebiče k plynové kartuši
Abyste mohli spotřebič používat, musíte zakoupit plynovou kartuši vhodnou pro tento konkrétní spotřebič. Informace o správném typu plynové kartuše naleznete v tabulce TECHNICKÉ ÚDAJE.

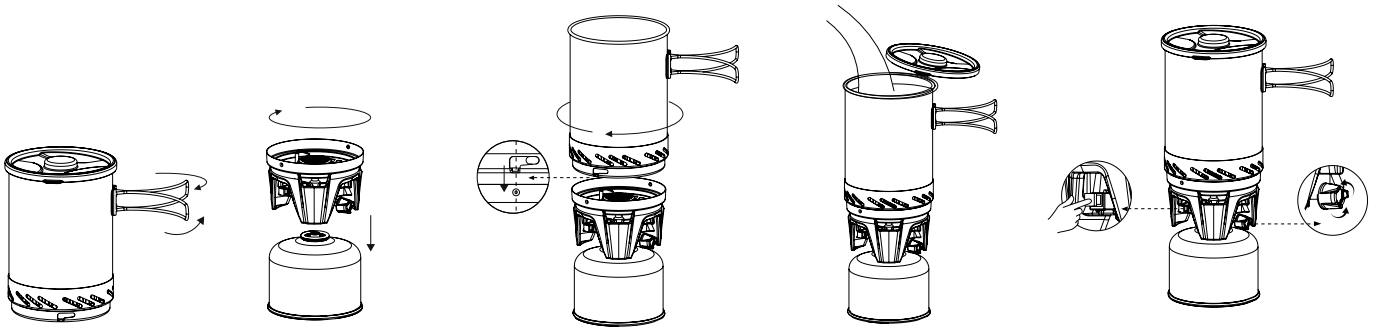

1. Umístěte plynovou kartuši na rovný a stabilní povrch.
2. Ujistěte se, že je ovladač plamene (11) zcela zavřený otočením ve směru hodinových ručiček k symbolu „–“.
3. Sejměte ochrannou krytku z plynové kartuše, pokud je nasazena. Kartuši držte ve svislé poloze a opatrně našroubujte připojení plynové kartuše (7) na závitový ventil kartuše EN 417 otočením ve směru hodinových ručiček. Utáhněte pouze rukou. Neutahujte příliš, protože by mohlo dojít k poškození těsnicího kroužku nebo O-kroužku. Během připojování může krátce uniknout plyn.
4. Plynovou kartuši držte ve svislé poloze a mimo dosah zdrojů tepla nebo zapálení.
5. Před zapálením spotřebiče vždy zkontrolujte všechny spoje, zda nedochází k úniku plynu. K detekci úniků nikdy nepoužívejte plamen.
6. Pokud spotřebič nepoužíváte, nikdy jej nenechávejte připojený k plynové kartuši.
7. Umístěte hliníkový hrnec na hořák. Ujistěte se, že otvory v určených štěrbinách integrovaného výměníku tepla (9) jsou zarovnány s kolíky uvnitř tělesa hořáku / držáku hrnce s větrolamem (3). Otočením ve směru hodinových ručiček hrnec zajistíte na místě.
8. Nalijte do hrnce čistou vodu. Neplňte nad značku maximálního naplnění uvnitř hrnce. Bezpečně nasaďte víko (10) a ujistěte se, že otvor pro páru není zablokován.

Zapálení plynového spotřebiče
1. Ujistěte se, že je spotřebič sestaven a plynová kartuše je připojena podle výše uvedených pokynů.
2. Otevřete ovladač plamene (11) otočením proti směru hodinových ručiček k symbolu „+“.
3. Ihned stiskněte a podržte piezoelektrické zapalování (6), dokud se hořák nezapálí.
4. Pokud se zapálení nezdaří po 3 až 5 pokusech, zavřete ovladač plamene (11) a před dalším pokusem počkejte alespoň 5 minut, aby se nespálený plyn mohl rozptýlit.
5. Když hořák hoří, nastavte plamen pomocí ovladače plamene (11).
6. Otočením proti směru hodinových ručiček směrem k „+“ plamen zvýšíte. Otočením ve směru hodinových ručiček směrem k „–“ plamen snížíte.
7. Správný plamen by měl být modrý a stabilní.
8. Neotevírejte ovladač plamene nad úroveň maximálního plamene, protože by to mohlo způsobit vyšlehnutí plamenů a plýtvání plynem.
9. Nepřemisťujte spotřebič ani plynovou kartuši, když je hořák zapálený. Nechte spotřebič přibližně 1 minutu zahřívat, aby se plamen stabilizoval.

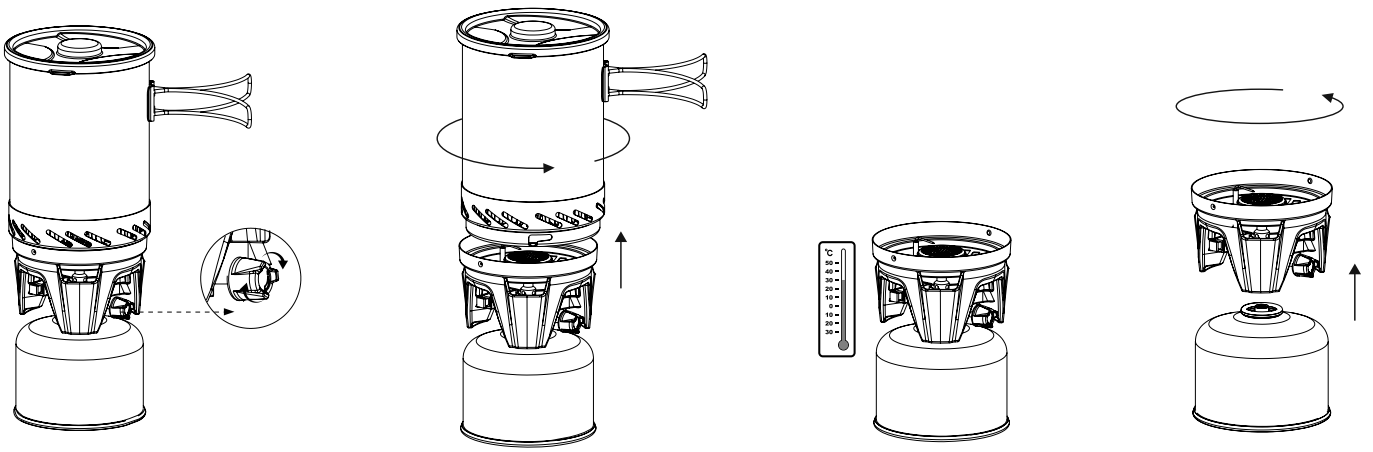

Po použití
1. Ujistěte se, že je ovladač plamene (11) zcela otočen ve směru hodinových ručiček. Před manipulací nechte vařič zcela vychladnout.
2. Sejměte hrnec (1) ze základny vařiče (5) otočením proti směru hodinových ručiček.
3. Opatrně odšroubujte plynovou kartuši z připojení plynové kartuše (7). Při odpojování může uniknout malé množství plynu. To je normální.
4. Po odpojení nasaďte na plynovou kartuši ochrannou krytku. Kartuši skladujte ve svislé poloze na chladném, suchém a dobře větraném místě, mimo přímé sluneční světlo a teplo.
5. Vložte základnu vařiče do hrnce. Během přepravy lze plynovou kartuši rovněž uložit uvnitř hrnce, ale je zde místo pouze pro plynové kartuše o hmotnosti 100 nebo 230 g.
6. Nasaďte víko na hrnec.
7. Před uskladněním vždy zkontrolujte, zda je spotřebič čistý a bez nečistot nebo usazenin.

Důležité
- Těleso vařiče a další části mohou být po použití horké. Zacházejte s nimi opatrně.
- Díly z nerezové oceli mohou vlivem tepla změnit barvu. To je normální a nemá to vliv na výkon.
- Při připojování nebo odpojování kartuše se může objevit krátký syčivý zvuk nebo malé uvolnění plynu. To je normální.

Pro vaši bezpečnost: Pokud ucítíte plyn
- Pokud spotřebič netěsní, zápach plynu, okamžitě jej odneste ven na dobře větrané místo bez plamenů, kde lze únik zjistit a zastavit.
- Nepokoušejte se spotřebič zapálit.
- Uhaste všechny otevřené plameny.
- Pokud to lze provést bezpečně, odpojte plynovou kartuši.
- Přesuňte se na dobře větrané místo a kontaktujte servis.
- Pokud chcete spotřebič zkontrolovat na úniky, proveďte to venku. Nepokoušejte se úniky zjišťovat pomocí plamene, použijte mýdlovou vodu. Přečtěte si pokyny v části „JAK KONTROLOVAT ÚNIKY MÝDLOVOU VODOU".
- Pokud zápach přetrvává, kontaktujte prodejce nebo zákaznický servis easy camp, viz kontaktní údaje na poslední straně, a okamžitě přestaňte spotřebič používat.

Výměna nebo odpojení plynové kartuše
- Před odpojením plynové kartuše nebo plynové láhve zkontrolujte, zda jsou hořáky zhasnuté.
- Kartuši lze odpojit nebo znovu připojit, i když v ní zůstává plyn.
- Otočte ovladač plamene (11) zcela ve směru hodinových ručiček.
- Plynová kartuše se musí měnit na dobře větraném místě, nejlépe venku a mimo zdroje zapálení, jako jsou otevřené plameny, zapalovací plamínky a elektrická topidla, a mimo dosah jiných osob.
- Odšroubujte plynovou kartuši z připojení plynové kartuše. Buďte opatrní, protože spotřebič může být horký.
- Obsah kartuše zkontrolujte protřepáním a poslechem zvuku kapalného plynu.
- Kartuši zlikvidujte podle pokynů vytištěných na kartuši.
- Pro bezpečné připojení nové plynové kartuše ke spotřebiči si přečtěte část „PŘIPOJENÍ SPOTŘEBIČE K PLYNOVÉ KARTUŠI".

Čištění a údržba
- Před čištěním nebo údržbou nechte spotřebič vždy zcela vychladnout.
- Nezakrývejte ventilaci ani přívod spalovacího vzduchu kolem spotřebiče.
- Nikdy nenechávejte spotřebič bez dozoru, když je horký nebo používán.
- Spotřebič neupravujte.
- UPOZORNĚNÍ: Přístupné části mohou být velmi horké. Malé děti udržujte vždy mimo dosah.
- Prostor kolem spotřebiče udržujte bez hořlavých materiálů, hořlavých par a kapalin.

Pravidelné čištění
- Vizuálně kontrolujte celkový stav spotřebiče a pravidelně jej čistěte.
- K čištění hlavy hořáku použijte tvrdý kartáč a ujistěte se, že v ní nejsou žádní brouci, pavouci ani jiné překážky.
- K čištění ostatních částí hořáku použijte měkký hadřík s teplou mýdlovou vodou. Nepoužívejte agresivní čisticí prostředky.
- Udržujte zapalovač a oblast hlavy hořáku bez mastnoty, nečistot a usazenin, aby bylo zajištěno snadné zapalování.
- Vařič, větrolam a hrnec čistěte často, abyste zabránili hromadění mastnoty.

Údržba a kontrola
- Pravidelně kontrolujte těsnění, abyste se ujistili, že jsou v dobrém stavu. Pokud se objeví známky opotřebení nebo poškození, musí být vyměněna za nová těsnění. Kontaktujte prodejce nebo zákaznický servis easy camp, viz kontaktní údaje na poslední straně.
- Doporučuje se nechat spotřebič každoročně servisovat. Pokud se injektor ucpe, smí jej vyměnit pouze oprávněná osoba.

Jak kontrolovat úniky mýdlovou vodou
- Použijte měkký hadřík a vyždímejte jej v mýdlové vodě.
- Naneste malé množství mýdlové vody na všechny spoje plynových částí.
- Pokud dochází k úniku, v mýdlové vodě se objeví bubliny.
- Pokud zjistíte únik, okamžitě přestaňte spotřebič používat a kontaktujte prodejce nebo zákaznický servis easy camp, viz kontaktní údaje na poslední straně.

Skladování
- Před uskladněním se ujistěte, že spotřebič zcela vychladl.
- Před uskladněním spotřebiče vždy odpojte plynovou kartuši.
- Spotřebič i kartuši skladujte na suchém, dobře větraném místě bez prachu a nečistot, mimo přímé teplo a sluneční světlo.
- Kartuši uchovávejte ve svislé poloze, mimo dosah dětí a zdrojů zapálení.

Tento návod je také k dispozici na:
www.easycamp.com

easy camp® is a reg. trademark of Oase Outdoors
EU: Kornvej 9, DK-7323 Give, Denmark
UK: One Glass Wharf, Bristol, BS2 0ZX

Zákaznický servis easy camp
Email: info@easycamp.com
easycamp.com
Tel.: +45 70 50 59 00

PL INSTRUKCJA OBSŁUGI

WAŻNE

Przed podłączeniem urządzenia do kartusza gazowego należy dokładnie przeczytać niniejszą instrukcję użytkowania, aby zapoznać się z urządzeniem. Instrukcję należy zachować do wykorzystania w przyszłości. Nieprzestrzeganie niniejszych instrukcji może spowodować pożar lub wybuch, które mogą prowadzić do szkód materialnych, obrażeń ciała lub śmierci.

DANE TECHNICZNE:

Nazwa produktu:	**BLIZZARD COOK SYSTEM**
Numer modelu:	680338
Rodzaj gazu:	Mieszanka butanu i propanu
Kategoria:	Bezpośrednie ciśnienie pary
Rodzaj kartusza gazowego:	Należy używać wyłącznie kartusza butan-propan FIRE-MAPLE FMS-G2 230 g, zgodnego z EN 417. Nie należy próbować montować innych typów.
Nominalna moc palnika głównego:	Qn : 2,2 kW, 158 g/h
Rozmiar dyszy:	Ø 0,23 mm

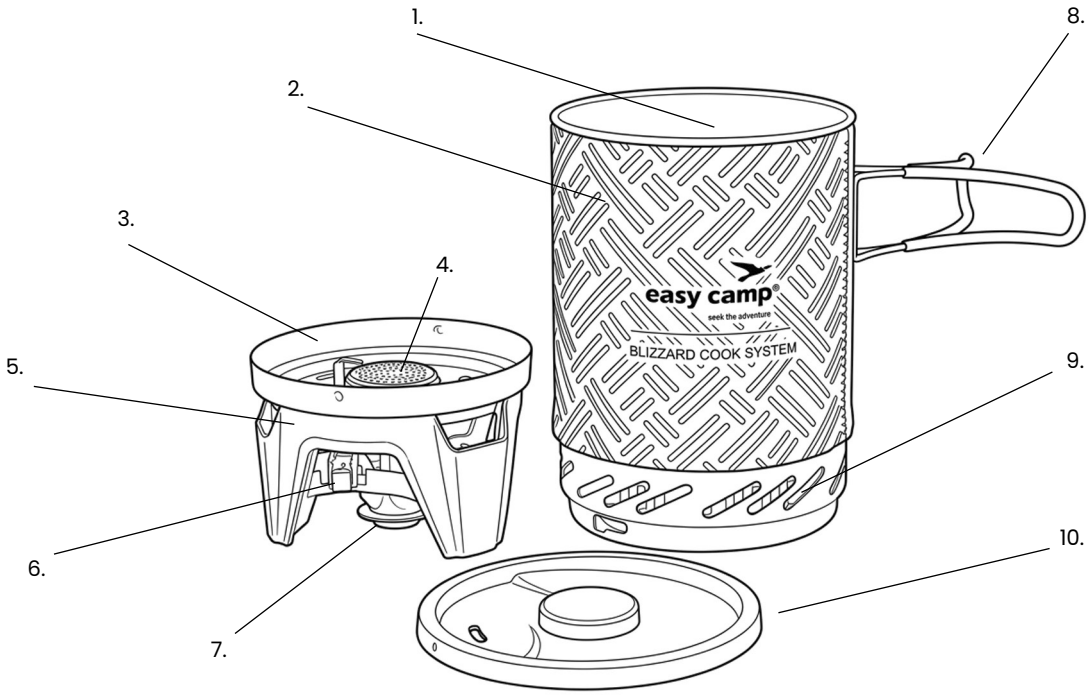

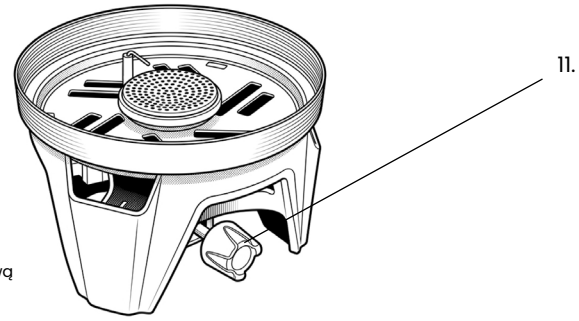

Elementy:
1. Aluminiowy garnek
2. Izolujący rękaw neoprenowy
3. Obudowa palnika / wspornik garnka z osłoną przeciwwiatrową
4. Głowica palnika
5. Podstawa kuchenki
6. Zapłon piezoelektryczny
7. Złącze kartusza gazowego
8. Składany uchwyt z silikonem
9. Zintegrowany wymiennik ciepła
10. Silikonowa pokrywka z otworem na parę
11. Pokrętło regulacji płomienia

Użytkowanie:

⚠ ZAGROŻENIE TLENKIEM WĘGLA

- UŻYWAĆ WYŁĄCZNIE W DOBRZE WENTYLOWANYCH MIEJSCACH. Nie używać w przyczepach kempingowych, namiotach, samochodach, jednostkach pływających, kamperach ani podobnych miejscach.
- To urządzenie zużywa tlen i wytwarza produkty spalania, które mogą powodować zatrucie tlenkiem węgla.
- Dostępne części mogą być bardzo gorące. Podczas i po użyciu należy używać rękawic odpornych na wysoką temperaturę podczas obsługi urządzenia, garnka lub pokrywki.
- Małe dzieci należy trzymać z dala od urządzenia.
- Nie należy używać urządzenia w sposób niezgodny z przeznaczeniem ani do celów innych niż te, do których jest przeznaczone.
- Nie należy modyfikować urządzenia.
- Nie należy próbować naprawiać urządzenia. Jeżeli nie można usunąć usterki zgodnie z niniejszą instrukcją, należy skontaktować się ze sprzedawcą lub Działem Obsługi Klienta easy camp. Dane kontaktowe znajdują się na ostatniej stronie.
- Nigdy nie należy pozostawiać zapalonego urządzenia bez nadzoru.
- Z urządzeniem należy obchodzić się ostrożnie. Należy uważać, aby go nie upuścić. Nie należy przemieszczać urządzenia podczas użytkowania.
- Przed podłączeniem urządzenia do kartusza gazowego należy sprawdzić, czy uszczelki są na miejscu i w dobrym stanie. Nie należy używać urządzenia, jeśli uszczelka jest uszkodzona lub zużyta.
- Nie należy używać urządzenia z pustym garnkiem. Przed zapaleniem palnika należy zawsze nalać wodę do garnka. Podgrzewanie pustego garnka może uszkodzić garnek, wymiennik ciepła i urządzenie oraz stwarzać ryzyko pożaru lub oparzeń.
- Nie należy napełniać garnka powyżej oznaczenia maksymalnego poziomu napełnienia wewnątrz garnka. Należy zachować szczególną ostrożność podczas podgrzewania wody do oznaczenia maksymalnej pojemności lub w jego pobliżu. Może dojść do wykipienia, co może spowodować oparzenia lub inne obrażenia.
- Należy upewnić się, że otwór na parę w pokrywce nie jest zablokowany podczas użytkowania. Gorąca para może powodować oparzenia.
- Urządzenie należy używać wyłącznie z dołączonym garnkiem. Nie należy próbować montować ani używać innych garnków, patelni ani naczyń kuchennych na podstawie kuchenki.
- Nie należy używać urządzenia, jeśli jest nieszczelne, uszkodzone lub nie działa prawidłowo.
- Urządzenie należy używać na stabilnej i poziomej powierzchni.
- Urządzenie należy używać z dala od materiałów łatwopalnych, z zachowaniem minimalnych odległości od sąsiednich powierzchni, takich jak ściany i sufity, jak pokazano poniżej lub po prawej stronie.

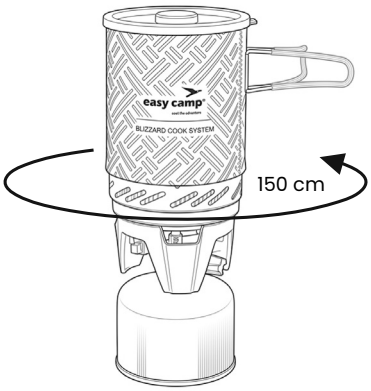

Podłączanie urządzenia do kartusza gazowego

Aby korzystać z urządzenia, należy zakupić kartusz gazowy odpowiedni do tego konkretnego urządzenia. Informacje dotyczące właściwego typu kartusza gazowego znajdują się w tabeli DANE TECHNICZNE.

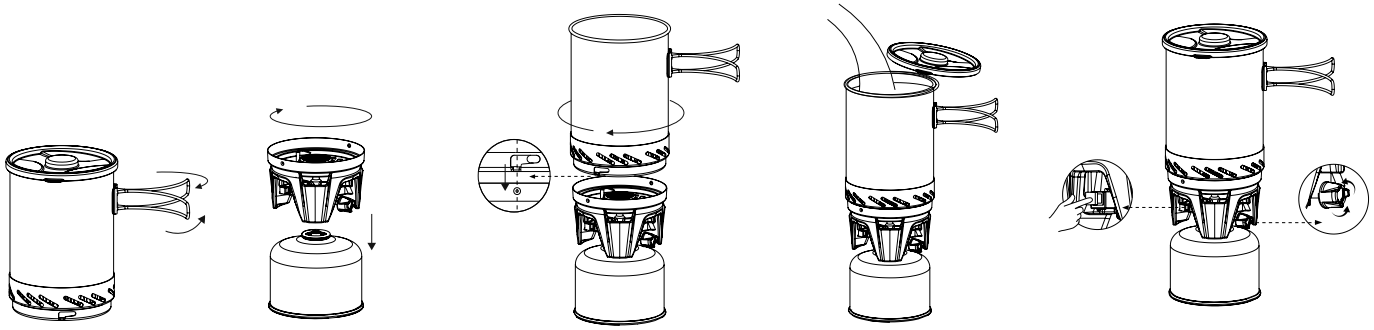

1. Umieścić kartusz gazowy na płaskiej i stabilnej powierzchni.
2. Upewnić się, że pokrętło regulacji płomienia (11) jest całkowicie zamknięte, obracając je zgodnie z ruchem wskazówek zegara w stronę symbolu „–”.
3. Zdjąć osłonę ochronną z kartusza gazowego, jeśli jest zamontowana. Trzymając kartusz w pozycji pionowej, ostrożnie nakręcić złącze kartusza gazowego (7) na gwintowany zawór kartusza EN 417, obracając je zgodnie z ruchem wskazówek zegara. Dokręcać wyłącznie ręcznie. Nie dokręcać zbyt mocno, ponieważ może to uszkodzić uszczelkę lub O-ring. Podczas podłączania może nastąpić krótkie uwolnienie gazu.
4. Kartusz gazowy należy utrzymywać w pozycji pionowej i z dala od źródeł ciepła lub zapłonu.
5. Przed zapaleniem urządzenia należy zawsze sprawdzić wszystkie połączenia pod kątem nieszczelności. Nigdy nie należy używać płomienia do sprawdzania nieszczelności.
6. Nigdy nie należy pozostawiać urządzenia podłączonego do kartusza gazowego, gdy nie jest używane.
7. Umieścić aluminiowy garnek na palniku. Upewnić się, że otwory w przeznaczonych do tego szczelinach zintegrowanego wymiennika ciepła (9) są wyrównane z bolcami wewnątrz obudowy palnika / wspornika garnka z osłoną przeciwwiatrową (3). Obrócić zgodnie z ruchem wskazówek zegara, aby zablokować garnek w pozycji.
8. Wlać czystą wodę do garnka. Nie napełniać powyżej oznaczenia maksymalnego poziomu napełnienia wewnątrz garnka. Bezpiecznie założyć pokrywkę (10), upewniając się, że otwór na parę nie jest zablokowany.

Zapalanie urządzenia gazowego

1. Upewnić się, że urządzenie zostało zmontowane, a kartusz gazowy podłączony zgodnie z powyższymi instrukcjami.
2. Otworzyć pokrętło regulacji płomienia (11), obracając je przeciwnie do ruchu wskazówek zegara w stronę symbolu „+”.
3. Natychmiast nacisnąć i przytrzymać zapłon piezoelektryczny (6), aż palnik się zapali.
4. Jeśli zapłon nie powiedzie się po 3 do 5 próbach, zamknąć pokrętło regulacji płomienia (11) i odczekać co najmniej 5 minut przed ponowną próbą, aby niespalony gaz mógł się rozproszyć.
5. Po zapaleniu palnika należy wyregulować płomień za pomocą pokrętła regulacji płomienia (11).
6. Obrócić przeciwnie do ruchu wskazówek zegara w stronę „+”, aby zwiększyć płomień. Obrócić zgodnie z ruchem wskazówek zegara w stronę „–”, aby zmniejszyć płomień.
7. Prawidłowy płomień powinien być niebieski i stabilny.
8. Nie należy otwierać pokrętła regulacji płomienia powyżej maksymalnego poziomu płomienia, ponieważ może to powodować wysokie płomienie i prowadzić do marnowania gazu.
9. Nie należy przemieszczać urządzenia ani kartusza gazowego, gdy palnik jest zapalony. Należy odczekać krótki okres nagrzewania, około 1 minuty, aby ustabilizować płomień.

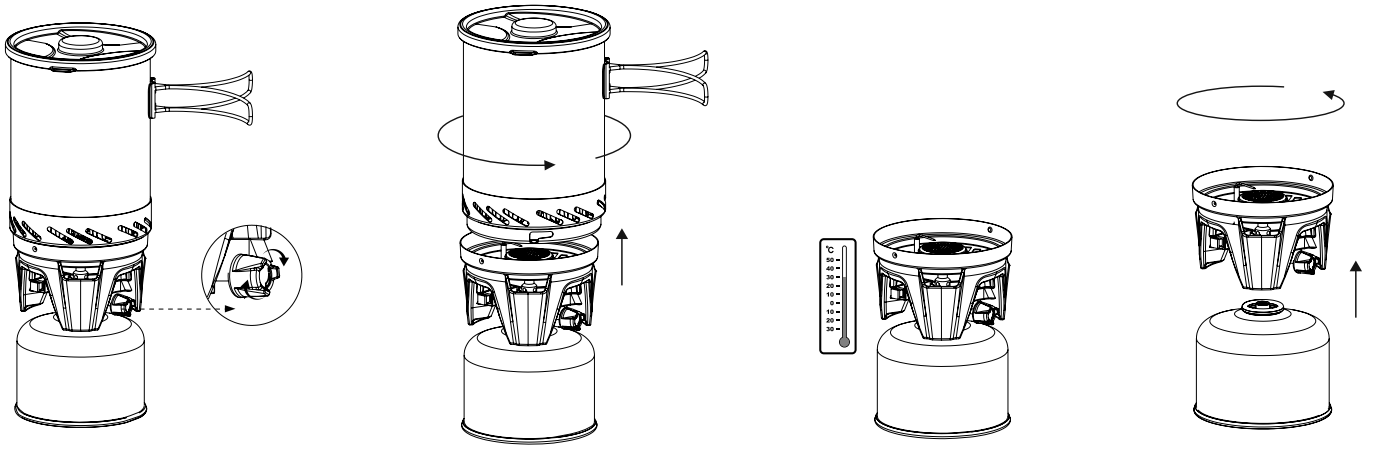

Po użyciu
1. Należy upewnić się, że pokrętło regulacji płomienia (11) jest całkowicie obrócone zgodnie z ruchem wskazówek zegara. Przed przenoszeniem należy pozostawić kuchenkę do całkowitego ostygnięcia.
2. Zdjąć garnek (1) z podstawy kuchenki (5), obracając go przeciwnie do ruchu wskazówek zegara.
3. Ostrożnie odkręcić kartusz gazowy od złącza kartusza gazowego (7). Podczas odłączania może nastąpić niewielkie uwolnienie gazu. Jest to normalne.
4. Po odłączeniu należy ponownie założyć osłonę ochronną na kartusz gazowy. Kartusz należy przechowywać w pozycji pionowej, w chłodnym, suchym i dobrze wentylowanym miejscu, z dala od bezpośredniego światła słonecznego i ciepła.
5. Umieścić podstawę kuchenki wewnątrz garnka. Podczas transportu kartusz gazowy można również przechowywać wewnątrz garnka, ale jest w nim miejsce tylko na kartusze gazowe o masie 100 lub 230 g.
6. Założyć pokrywkę na garnek.
7. Przed przechowywaniem należy zawsze sprawdzić, czy urządzenie jest czyste i wolne od brudu lub zanieczyszczeń.

Ważne
- Korpus kuchenki i inne części mogą być gorące po użyciu. Należy obchodzić się z nimi ostrożnie.
- Elementy ze stali nierdzewnej mogą odbarwić się pod wpływem ciepła. Jest to normalne i nie wpływa na działanie urządzenia.
- Podczas podłączania lub odłączania kartusza może wystąpić krótki syczący dźwięk lub niewielkie uwolnienie gazu. Jest to normalne.

Dla bezpieczeństwa: jeśli wyczuwalny jest zapach gazu
- Jeżeli urządzenie jest nieszczelne, wyczuwalny jest zapach gazu, należy natychmiast wynieść je na zewnątrz, do dobrze wentylowanego miejsca bez otwartego ognia, gdzie nieszczelność może zostać wykryta i usunięta.
- Nie należy próbować zapalać urządzenia.
- Należy zgasić wszystkie otwarte płomienie.
- Jeżeli można to zrobić bezpiecznie, należy odłączyć kartusz gazowy.
- Należy udać się do dobrze wentylowanego miejsca i skontaktować się z serwisem.
- Jeśli urządzenie ma zostać sprawdzone pod kątem nieszczelności, należy zrobić to na zewnątrz. Nie należy próbować wykrywać nieszczelności za pomocą płomienia. Należy użyć wody z mydłem. Należy przeczytać instrukcje w części „SPRAWDZANIE SZCZELNOŚCI ZA POMOCĄ WODY Z MYDŁEM".
- Jeżeli zapach utrzymuje się, należy skontaktować się ze sprzedawcą lub Działem Obsługi Klienta easy camp, patrz dane kontaktowe na ostatniej stronie, i natychmiast zaprzestać używania urządzenia.

Wymiana lub odłączanie kartusza gazowego
- Przed odłączeniem kartusza gazowego lub butli gazowej należy sprawdzić, czy palniki są zgaszone.
- Kartusz można odłączyć lub podłączyć ponownie, nawet jeśli pozostał w nim gaz.
- Całkowicie obrócić pokrętło regulacji płomienia (11) zgodnie z ruchem wskazówek zegara.
- Kartusz gazowy należy wymieniać w dobrze wentylowanym miejscu, najlepiej na zewnątrz, z dala od źródeł zapłonu, takich jak otwarty ogień, płomienie pilotujące i grzejniki elektryczne, oraz z dala od innych osób.
- Odkręcić kartusz gazowy od złącza kartusza gazowego. Należy zachować ostrożność, ponieważ urządzenie może być gorące.
- Sprawdzić zawartość kartusza, potrząsając nim i nasłuchując odgłosu ciekłego gazu.
- Kartusz należy zutylizować zgodnie z instrukcjami wydrukowanymi na kartuszu.
- Aby zapewnić bezpieczne podłączenie nowego kartusza gazowego do urządzenia, należy przeczytać część „PODŁĄCZANIE URZĄDZENIA DO KARTUSZA GAZOWEGO".

Czyszczenie i konserwacja
- Przed czyszczeniem lub konserwacją należy zawsze pozostawić urządzenie do całkowitego ostygnięcia.
- Nie należy blokować wentylacji ani dopływu powietrza do spalania wokół urządzenia.
- Nigdy nie należy pozostawiać urządzenia bez nadzoru, gdy jest gorące lub używane.
- Nie należy modyfikować urządzenia.
- UWAGA: Dostępne części mogą być bardzo gorące. Małe dzieci należy zawsze trzymać z dala od urządzenia.
- Obszar wokół urządzenia należy utrzymywać z dala od materiałów palnych, łatwopalnych oparów i płynów.

Regularne czyszczenie
- Należy wzrokowo sprawdzać ogólny stan urządzenia i regularnie je czyścić.
- Należy używać sztywnej szczotki do czyszczenia głowicy palnika i upewnić się, że jest ona wolna od owadów, pająków i innych przeszkód.
- Do czyszczenia pozostałych części palnika należy używać miękkiej ściereczki z gorącą wodą z mydłem. Nie należy używać agresywnych środków czyszczących.
- Aby zapewnić łatwe zapalanie, zapalnik i obszar głowicy palnika należy utrzymywać w czystości, bez tłuszczu, brudu i zanieczyszczeń.
- Należy często czyścić kuchenkę, osłonę przeciwwiatrową i garnek, aby uniknąć gromadzenia się tłuszczu.

Konserwacja i kontrola
- Należy regularnie sprawdzać uszczelki, aby upewnić się, że są w dobrym stanie. Jeśli widoczne są oznaki zużycia lub uszkodzenia, należy wymienić je na nowe uszczelki. Należy skontaktować się ze sprzedawcą lub Działem Obsługi Klienta easy camp, patrz dane kontaktowe na ostatniej stronie.
- Zaleca się coroczne serwisowanie urządzenia. Jeżeli dysza zostanie zatkana, może ją wymienić wyłącznie upoważniona osoba.

Sprawdzanie szczelności za pomocą wody z mydłem
- Należy użyć miękkiej ściereczki i wycisnąć ją w wodzie z mydłem.
- Nanieść niewielką ilość wody z mydłem na wszystkie połączenia elementów gazowych.
- W przypadku nieszczelności w wodzie z mydłem pojawią się pęcherzyki.
- Jeżeli zostanie wykryta nieszczelność, należy natychmiast zaprzestać używania urządzenia i skontaktować się ze sprzedawcą lub Działem Obsługi Klienta easy camp, patrz dane kontaktowe na ostatniej stronie.

Przechowywanie
- Przed przechowywaniem należy upewnić się, że urządzenie całkowicie ostygło.
- Przed przechowywaniem urządzenia należy zawsze odłączyć kartusz gazowy.
- Zarówno urządzenie, jak i kartusz należy przechowywać w suchym, dobrze wentylowanym miejscu, wolnym od kurzu i zabrudzeń oraz z dala od bezpośredniego ciepła i światła słonecznego.
- Kartusz należy przechowywać w pozycji pionowej, poza zasięgiem dzieci i z dala od źródeł zapłonu.

Niniejsza instrukcja jest również dostępna na:
www.easycamp.com

easy camp® is a reg. trademark of Oase Outdoors
EU: Kornvej 9, DK-7323 Give, Denmark
UK: One Glass Wharf, Bristol, BS2 0ZX

Dział Obsługi Klienta easy camp
Email: info@easycamp.com
easycamp.com
Tel.: +45 70 50 59 00

FRANCE

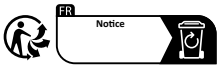

ITALY



→ Raccolta di carta e cartone

Verifica le disposizioni del tuo Comune

ESPAÑA



easy camp® is a reg. Trademark of Oase Outdoors ApS. EU: Kornvej 9, DK-7323 Give. UK: One Glass Wharf, Bristol, BS2 0ZX © 09/2026 Oase Outdoors. Made in China